P150 IP PRO Beknopte gebruikershandleiding

Versie: 16.10.2026



Inhoudsopgave

P150 IP PRO Beknopte gebruikershandleiding....1
Inhoudsopgave....2
Veiligheidsmaatregelen – Advies van de fabrikant....4
Veiligheidsmaatregelen....4
Goedkeuring....6
Inzameling van afval en oude apparaten....6
De telefoon instellen....8
Inhoud van de levering....8
Standaard en hoorn bevestigen....9
Wandmontage....11
Het lipje van de houder draaien....12
De telefoon aansluiten....13
De telefoon initialiseren en registreren....14
Maak kennis met uw telefoon....14
Contextgevoelige, programmeerbare functiesymbolen en functietoetsen F1–F4....14
Toetsen voor het regelen van het geluid....14
Speciale, aanpasbare functietoetsen....15
Navigatietoetsen....16
SmartLabel-toetsen met LED P1–P2....16
Stertoets....17
LED-indicatoren....17
Oproepindicator....17
SmartLabel-toets-LED....17
De telefoon gebruiken....18
Bellen....18
Handset....18
Headset....18
Luidspreker....18
Handset of headset en luidspreker in de behuizing....18
Oproepen aannemen....18
Handset:....18
Headset:....18
Luidspreker:....18
Een gesprek aannemen vanaf een ander toestel....19
Aankloppen....19

In de wacht zetten 20
Gesprekken doorverbinden 22
Direct doorverbinden 22
Blind doorverbinden 22
Gesprekken beëindigen 22
Gemiste oproepen 23
Oproeplijsten 24
Het toetsenbord vergrendelen en ontgrendelen 26
Vergrendelen 26
Ontgrendelen 26
Inkomende oproepen weigeren of doorschakelen 26
Gesprek omleiden 27
Instellingen op het toestel en oproep omleiden 28
Doorschakeling uitschakelen 29
Doorschakelen van alle oproepen in- of uitschakelen met een functietoets 29
Telefoonboek 30
Telefoonboek 30
Definities, uitleg 30
Vermeldingen in de telefoongids 30
Contacttypen 31
Uitgaande identiteit 31
Groep 32
Beltonen 32
Vermeldingen toevoegen/bewerken op de telefoon 32
Handmatig een nieuw contact toevoegen 32
Een nieuw item toevoegen vanuit de oproeplijst 33
Vermeldingen sorteren 33
Een bestaand item bewerken 33
Een contact verwijderen 33

Veiligheidsmaatregelen – Advies van de fabrikant

Veiligheidsmaatregelen



Lees vóór gebruik de veiligheidsmaatregelen en de gebruikershandleiding. Uitgebreide gebruikershandleidingen voor alle telefoons en telefoonsystemen, evenals voor accessoires, zijn online te vinden op wiki.gigaset.com. Zo helpen we papier te besparen en bieden we tegelijkertijd op elk moment snelle toegang tot de volledige, actuele documentatie.



Het apparaat kan niet worden gebruikt bij een stroomstoring. Bij een stroomstoring is het ook niet mogelijk om noodoproepen te plaatsen. Noodnummers kunnen niet worden gekozen als de toetsen-/displayvergrendeling is geactiveerd!



Gebruik de toestellen niet in omgevingen met een potentieel explosiegevaar (bijv. spuiterijen).



De toestellen zijn niet spatwaterdicht. Installeer ze daarom niet in een vochtige omgeving, zoals badkamers of doucheruimtes.



Gebruik uitsluitend de op het apparaat aangegeven voedingsadapter. Tijdens het gebruik moet het stopcontact gemakkelijk bereikbaar zijn. Gebruik voor de LAN-aansluiting uitsluitend de meegeleverde kabel en sluit deze alleen aan op de daarvoor bestemde poorten.



Haal defecte apparaten uit gebruik of laat ze repareren door onze serviceafdeling, aangezien deze andere draadloze diensten kunnen verstoren.



Gebruik het apparaat niet als het scherm gebarsten of gebroken is. Gebroken glas of kunststof kan letsel aan handen en gezicht veroorzaken. Stuur het apparaat naar onze serviceafdeling voor reparatie.



Houd kleine onderdelen, cellen en batterijen, die kunnen worden ingeslikt, buiten het bereik van kinderen. Het inslikken van een batterij kan leiden tot brandwonden, perforatie van zacht weefsel en de dood. Binnen 2 uur na het inslikken kunnen ernstige brandwonden optreden. Zoek onmiddellijk medische hulp als een cel of batterij is ingeslikt.



Om gehoorverlies te voorkomen, moet u langdurig luisteren op hoog volume vermijden.



Het gebruik van uw telefoon kan medische apparatuur in de buurt beïnvloeden. Houd rekening met de technische omstandigheden in uw specifieke omgeving, bijvoorbeeld in een dokterspraktijk. Als u een medisch hulpmiddel (bijvoorbeeld een pacemaker) gebruikt, neem dan contact op met de fabrikant van het apparaat. Zij kunnen u adviseren over de gevoeligheid van het apparaat voor externe bronnen van hoogfrequente energie (zie „Technische gegevens” voor de specificaties van uw Gigaset-product).

Klantenservice & help

Heeft u vragen?

Snelle hulp en ondersteuning vindt u in deze gebruiksaanwijzing en onder wiki.gigaset.com.

Informatie over de thema's

- Products (Producten)
- Documents (Documentatie)
- Interop (Interoperabiliteit)
- Firmware
- FAQ
- Support

vindt u onder wiki.gigaset.com.

Voor meer informatie over uw Gigaset-product kunt u zich wenden aan de vakhandel waar u het toestel heeft aangeschaft.

Goedkeuring

Voice over IP is mogelijk via de LAN-interface (IEEE 802.3).

Neem voor meer informatie contact op met uw internetaanbieder.

Er is rekening gehouden met de landspecifieke eigenschappen.

Hiermee verklaart -Gigaset Technologies GmbH dat dit toestel voldoet aan de basiseisen en andere relevante bepalingen van Richtlijn 2014/30/EU en Richtlijn 2014/35/EU.

De volledige tekst van de EU-conformiteitsverklaring is beschikbaar onder het volgende internetadres:
www.gigaset.com/docs.

Als dit product ook in het VK wordt geïmporteerd:

Hierbij verklaart Gigaset Technologies GmbH dat de volgende typen radioapparatuur voldoen aan de richtlijn Radio Equipment Regulations 2017:
Gigaset P150 IP PRO

De volledige tekst van de Britse conformiteitsverklaring is beschikbaar op het volgende internetadres:
www.gigaset.com/docs.

Deze verklaring is mogelijk ook beschikbaar in de "Internationale verklaringen van overeenstemming" of "Europese verklaringen van overeenstemming".

Raadpleeg daarom al deze bestanden.

Inzameling van afval en oude apparaten



Elektrische en elektronische producten mogen niet bij het huisvuil worden aangeboden, maar dienen naar speciale inzamelingscentra te worden gebracht die zijn bepaald door de overheid of plaatselijke autoriteiten.

Het symbool van de doorgekruiste vuilnisbak op het product betekent dat het product valt onder Europese richtlijn 2012/19/EU.

De juiste manier van weggooien en afzonderlijke inzameling van uw oude apparaat helpt mogelijke negatieve consequenties voor het milieu en de menselijke gezondheid te voorkomen. Het is een eerste vereiste voor hergebruik en recycling van tweedehands elektrische en elektronische apparatuur.

Uitgebreide informatie over het verwijderen van oude apparatuur kunt u verkrijgen bij uw gemeente, het regionale reinigingsbedrijf, de vakhandel waar u het product heeft gekocht, of bij uw verkoper / vertegenwoordiger.

Onderhoud

Neem het toestel alleen af met een **vochtige** of antistatische doek. Gebruik geen oplosmiddelen of microvezeldoekjes.

Gebruik **nooit** een droge doek: hierdoor kan een statische lading ontstaan.

In uitzonderingen kan het contact met chemische substanties het oppervlak van het toestel veranderen. Als gevolg van het grote aantal verkrijgbare chemicaliën zijn niet alle substanties getest.

Kleine beschadigingen van het hoogglansoppervlak kunnen voorzichtig worden hersteld met display-polijstmiddel voor mobiele telefoons.

Contact met vloeistoffen



Als het toestel in contact gekomen is met vloeistof:

1. Alle kabels van het toestel loskoppelen
2. De vloeistof uit het toestel laten lopen.
3. Alle delen droog deppen.
4. Het toestel vervolgens ten minste 72 uur met de toetsen naar beneden (indien aanwezig) laten drogen op een droge, warme plek (niet in een magnetron of een oven o.i.d.)
5. Het toestel pas weer inschakelen als dit volledig droog is.

Als het toestel volledig droog is, kan het in veel gevallen weer worden gebruikt.

De telefoon instellen

Inhoud van de levering

- Basistoestel
- Standaard
- Hoorn
- Hoornsnoer
- Snelle installatiehandleiding, GNU General Public Licence



Standaard en hoorn bevestigen

De standaard kan in twee verschillende hoeken worden bevestigd: 46° en 28°.

Opmerking: Voordat u de standaard aan de telefoon bevestigt, steekt u het lange uiteinde van het hoornsnoer in de aansluiting met het label aan de achterkant van de telefoon en legt u het snoer in de kabelgeleider.

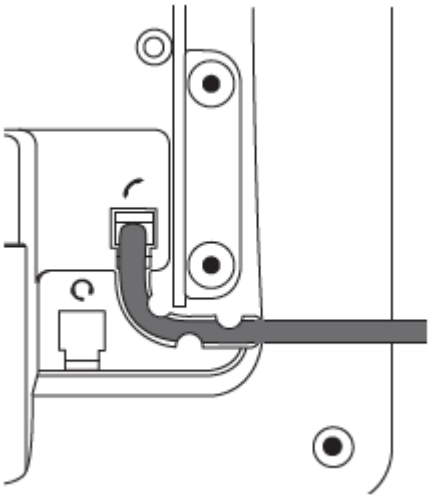

1. Plaats de bovenkant van de groeven op de voetsteun onder de glijgeleiders aan de achterkant van de telefoon.
2. Duw de voetsteun omhoog op de geleiders totdat deze vastklikken.
3. Steek het korte uiteinde van het snoer van de handset in de aansluiting op de handset.
4. Plaats de telefoon op een vlak, horizontaal oppervlak.

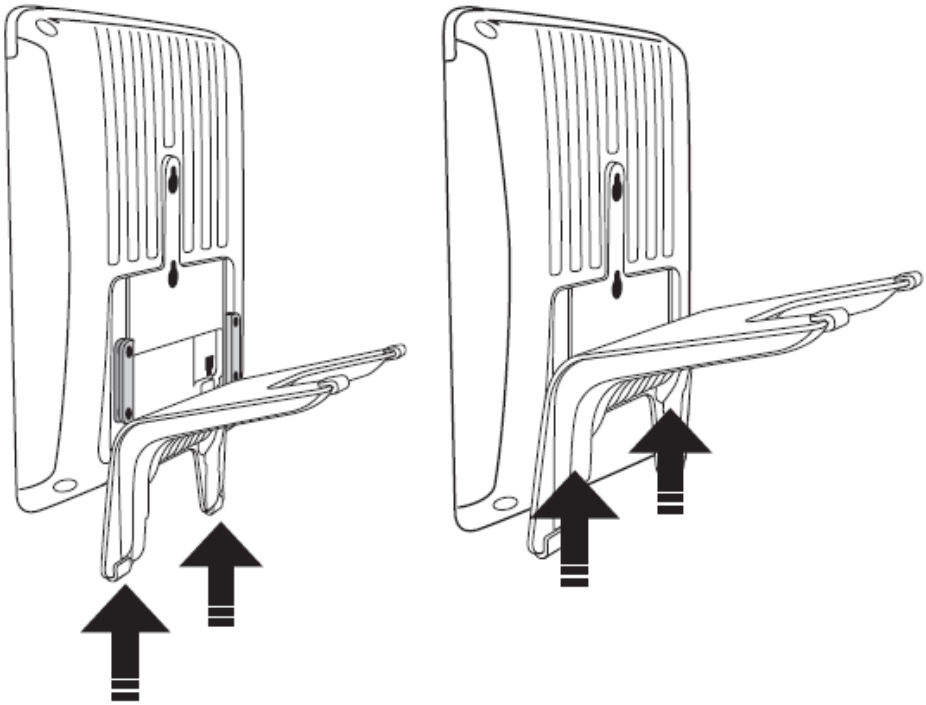

Wandmontage

1. Schroef de schroeven in de muur vast.
2. Schroef de glijgeleiders voor de voetsteun los van de achterkant van de telefoon.
3. Steek het lange uiteinde van het snoer van de handset in de aansluiting met het label "" aan de achterkant van de telefoon en leg het snoer in de kabelgeleider.
4. Hang de telefoon aan de schroeven door de gaten aan de achterkant van de telefoon eroverheen te plaatsen.

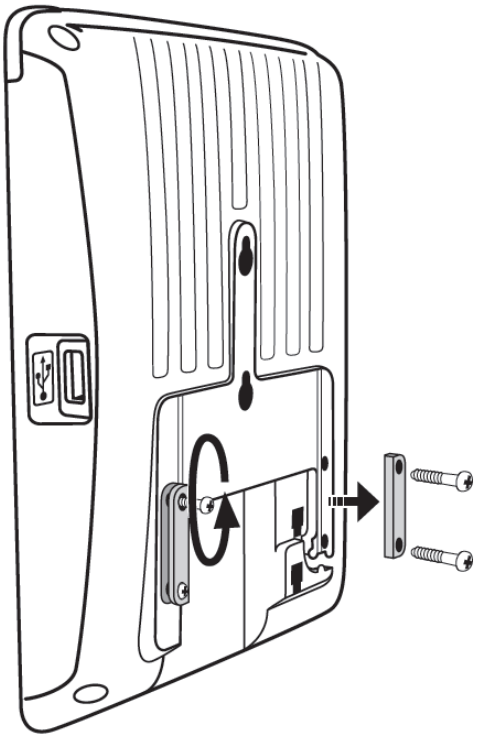

Het lipje van de houder draaien

De telefoon wordt geleverd met het lipje op gelijke hoogte met de binnenrand van de houder. Als u de telefoon aan de muur gaat bevestigen, raden wij u aan het lipje 180° te draaien. Na het draaien steekt het uiteinde van het lipje iets uit boven de rand van de "houder". Het kleine rechthoekige gaatje in de behuizing van de hoorn past perfect over het nu uitstekende uiteinde, waardoor de hoorn veilig in rechtopstaande positie aan de muur wordt vastgehouden.

1. Schuif het plastic lipje uit de houder.
2. Draai het lipje 180°.
3. Schuif het lipje terug in de houder. De bovenkant van het lipje steekt nu iets uit boven de binnenrand van de houder, waardoor de hoorn steviger op zijn plaats blijft.

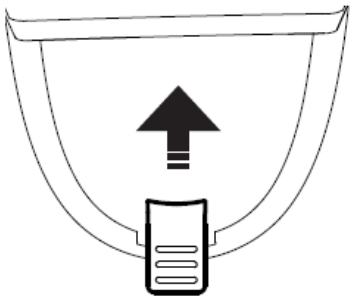

Fig./Abb. 1

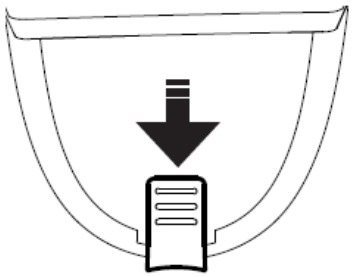

Fig./Abb. 2

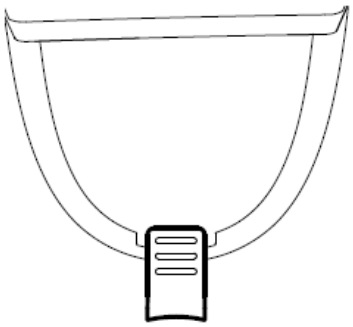

Fig./Abb. 3

De telefoon aansluiten

(1) Als PoE niet beschikbaar is

(2) Niet bij de levering inbegrepen

(3) Optioneel

De telefoon kan worden gevoed via Power over Ethernet (PoE) via de netwerkkabel of, als PoE niet beschikbaar is in uw netwerk, met de apart verkrijgbare 5V DC-voedingsadapter.

1. Steek het lange, niet-opgerolde uiteinde van het 4P4C-handsetkoord in de aansluiting met het label en sluit het korte uiteinde aan op de handset.
2. Steek de Ethernet- (netwerk)kabel in de RJ45-aansluiting met het label **NET** en steek het andere uiteinde in het netwerk om een dataverbinding tot stand te brengen.
3. Als PoE niet beschikbaar is, steek dan de stekker van de voeding in de aansluiting met het label **5V DC** en sluit de stekker aan op het stopcontact.
4. De andere RJ45-aansluiting, met het label **'PC'**, is bedoeld voor het in serie schakelen van andere Ethernet-apparaten zonder dat er een tweede Ethernet-verbinding nodig is.

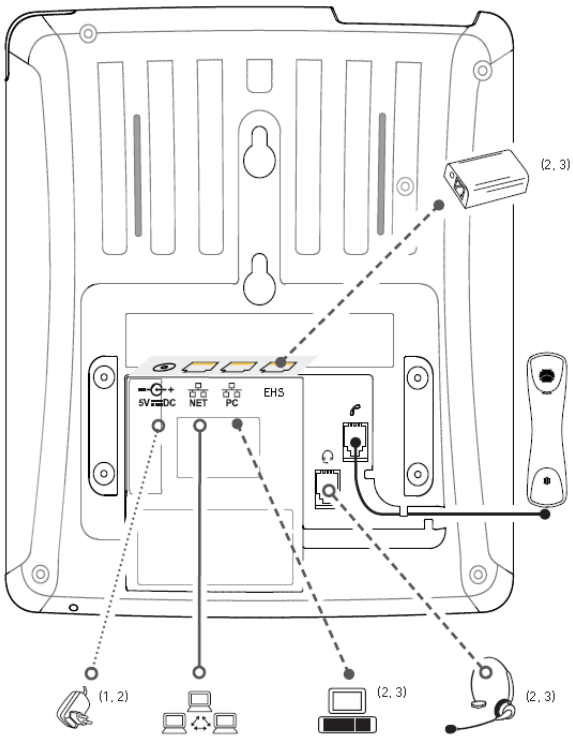

De telefoon initialiseren en registreren

Nadat u de telefoon hebt ingesteld en op het netwerk hebt aangesloten, begint deze met initialiseren. Normaal gesproken verloopt de initialisatie volledig automatisch via DHCP.

Als uw netwerk geen DHCP ondersteunt, moet u het IP-adres, het netmasker, de IP-gateway en de DNS-server opvragen bij uw internetprovider of uw netwerkbeheerder en deze handmatig invoeren wanneer u hierom wordt gevraagd op het scherm.

OPMERKING: In de meeste gevallen wordt de telefoon automatisch of handmatig door de netwerkbeheerder geconfigureerd. Als automatische configuratie niet beschikbaar is, hebt u de registratiegegevens nodig die u van uw internetprovider of uw netwerkbeheerder hebt ontvangen –

meestal het telefoon- of doorkiesnummer, het wachtwoord en de registrar. De configuratie gebeurt vervolgens via de webinterface van het apparaat, zie: wiki.gigasetpro.com

Maak kennis met uw telefoon

Contextgevoelige, programmeerbare functiesymbolen en functietoetsen F1–F4

Druk op de functietoets onder het symbool op het display om de functie te activeren, de lijst te openen enz., zoals weergegeven door het symbool boven de toets.

Toetsen voor het regelen van het geluid

 Het volume

- van de beltoon wanneer de telefoon in ruststand staat of overgaat
- van de luidspreker in de handset/behuizing tijdens een gesprek

 Microfoon dempen/demping opheffen

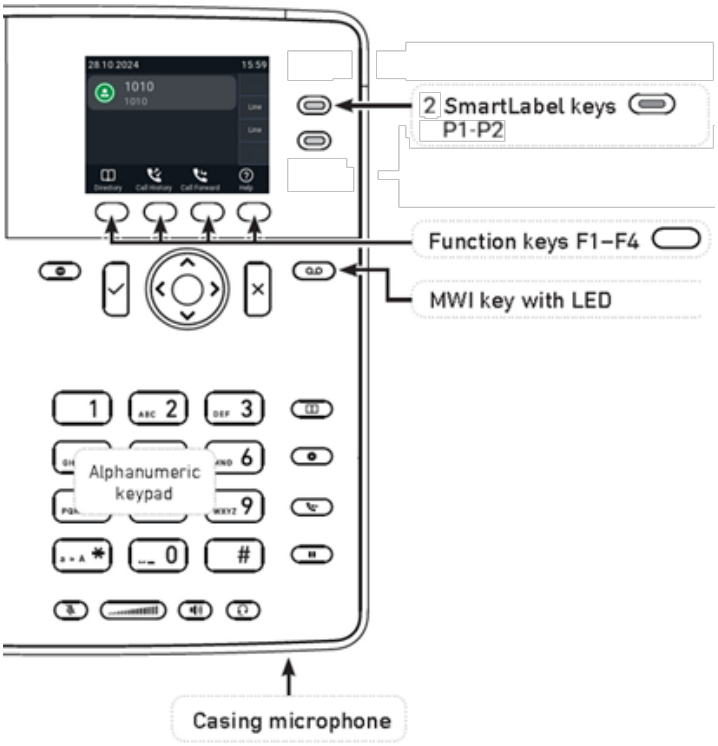

Schakelen tussen handsfree- en hoornmodus. Druk hierop om een nummer te bellen en oproepen via de luidspreker te beantwoorden.

Headsetmodus in-/uitschakelen

Speciale, aanpasbare functietoetsen

MWI-toets

DND (niet storen) in- en uitschakelen.

Telefoonboek

Instellingenmenu

Doorverbinden

Wachtstand

Navigatietoetsen

- Bevestigen, acties en invoer opslaan en terugkeren naar het vorige scherm
- Gesprekken aannemen via de luidspreker en in de headsetmodus
- Vanuit het rustscherm: Gevoerde gesprekken (opnieuw bellen)



- Acties en invoer annuleren en terugkeren naar het vorige scherm
- Gesprekken beëindigen via de luidspreker en in de headset- en handsetmodus

Vanuit het startscherm: de identiteit voor uitgaande gesprekken selecteren

Vanaf het startscherm: Ontvangen oproepen

Vanuit het rustscherm: gemiste oproepen

In andere contexten (instellingen, lijsten): omhoog/omlaag navigeren

In andere contexten: naar links navigeren/spatiebalk

In andere contexten: navigeren/spatie naar rechts

SmartLabel-toetsen met LED P1–P2

Standaardinstelling: Lijn

- Snel knipperende LED: Inkomend gesprek. Druk op een toets, druk op ' ' of neem de hoorn op om het gesprek aan te nemen
- LED brandt continu: in gesprek
- Langzaam knipperende LED: Gesprek in de wacht

Stertoets



In de bewerkingsmodus:

- Houd één seconde ingedrukt om de invoermodus te wijzigen (cijfers > kleine letters > hoofdletters)
- Druk kort in om * in te voeren

Op het stand-byscherm: Houd 3 seconden ingedrukt om **het toetsenbord te vergrendelen/ontgrendelen**

LED-indicatoren

Oproepindicator

De felrode LED bovenaan het display geeft inkomende, lopende, in de wacht geplaatste en gemiste oproepen aan. Deze werkt als volgt:

- Knippert snel wanneer er een oproep binnenkomt
- Brandt continu tijdens het kiezen, tijdens een gesprek en wanneer u een oproep hebt gemist. Om de LED uit te schakelen na een gemiste oproep, drukt u op de pijl naar rechts op de navigatietoets om het menu 'Gemiste oproepen' te openen en tegelijkertijd de LED uit te schakelen.
- Langzaam knipperen wanneer u een gesprek in de wacht hebt gezet

SmartLabel-toets-LED

Afhankelijk van de functie die aan de toets is toegewezen, worden de rode of groene LED's op de toets geactiveerd wanneer de toets wordt ingedrukt. De fabrieksinstelling is een rode LED en "lijn". De LED's van een lijntoets:

- knipperen snel wanneer er een oproep binnenkomt op de lijn;
- branden continu wanneer er een gesprek gaande is op de lijn;
- knipperen langzaam wanneer een gesprek op de lijn in de wacht staat;
- uit zijn wanneer de lijn vrij is.

Wanneer andere functies aan de toetsen zijn toegewezen, kunnen de LED's branden of knipperen. Bijvoorbeeld: wanneer de functie "extensie" aan een toets is toegewezen en het monitoren van extensies op beide telefoons is ingeschakeld, zal de LED

- snel knipperen wanneer er een oproep binnenkomt op het doorkiesnummer;
- brandt continu wanneer het doorkiesnummer bezet is;
- uit zijn wanneer het doorkiesnummer niet bezet is.

De telefoon gebruiken

Bellen

Handset

Neem de hoorn op, voer het telefoonnummer in en druk op of de middelste toets OF

Voer het telefoonnummer in en neem de hoorn op.

Headset

Voer het telefoonnummer in en druk op .

Luidspreker

Voer het telefoonnummer in en druk op of de middelste toets.

Handset of headset en luidspreker in de behuizing

Als de dubbele audiomodus is geactiveerd, kunnen andere personen die in de ruimte aanwezig zijn via de luidspreker van de telefoon meeluisteren met de derde partij.

1. Gebruik de methode voor het gebruik van de handset of headset om te bellen.
2. Zodra de verbinding tot stand is gebracht, drukt u op de functietoets om de luidspreker in de behuizing in te schakelen. Druk op de functietoets om de luidspreker uit te schakelen.

Oproepen aannemen

Handset:

Neem de hoorn op.

Headset:

Druk op . Als de telefoon al in de headsetmodus staat, kunt u ook op de knipperende lijntoets drukken.

Luidspreker:

Druk op of op de knipperende lijntoets.

Een gesprek aannemen vanaf een ander toestel

U kunt oproepen aannemen die op een ander toestel overgaan, bijvoorbeeld wanneer het andere toestel bezet is of wanneer de gebruiker afwezig is, mits aan de volgende voorwaarden wordt voldaan:

- Dit moet door de PBX worden ondersteund.
- De extensies waarvan u de oproepen op uw eigen extensie wilt overnemen, moeten deze functie toestaan. Het is mogelijk, maar niet verplicht, om de toestemming voor het overnemen van oproepen te beperken tot bepaalde gebruikers of groepen gebruikers.
- Elke te monitoren extensie moet worden geprogrammeerd op een van de vrij programmeerbare functietoetsen met LED's.

Wanneer aan deze voorwaarden is voldaan, wordt de status van het bewaakte toestel aangegeven door de LED van de functietoets:

- Knipperende LED: er klinkt een beltoon voor een inkomend gesprek. Als het gesprek niet wordt beantwoord, drukt u op de toets om het aan te nemen;

Aankloppen

Wanneer u in gesprek bent, wordt een inkomend gesprek visueel aangekondigd door de knipperende LED en door het symbool dat in de rij met functietoetsen verschijnt; het wordt ook akoestisch aangekondigd door een dubbele pieptoon.

Wanneer er een oproep in de wacht staat, hebt u de volgende opties:

- Druk op de knipperende lijntoets van de wachtende oproep om uw huidige gesprek in de wacht te zetten en de tweede oproep aan te nemen zonder te weten wie er belt. Deze optie is alleen beschikbaar als er op het moment dat de oproep binnenkomt een vrije lijntoets beschikbaar is.

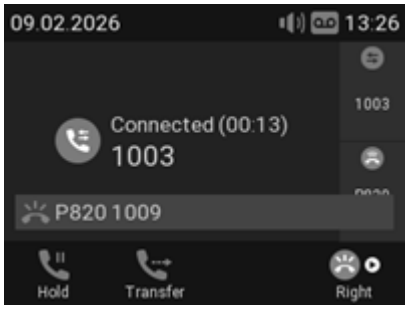

- Druk op de functietoets onder ‘ ’ om het scherm **voor wachtende oproepen** op het display weer te geven; u ziet de beller-ID op het scherm als deze wordt doorgegeven.
    - Druk op ' ' om de wachtende oproep te weigeren. De beller hoort dan een bezettoon.
    - Druk op ' ' om het tweede gesprek aan te nemen en uw huidige gesprek in de wacht te zetten.

- Druk op om terug te keren naar het scherm ‘Verbonden’ met uw huidige verbinding.

  Opmerking: Als u op en drukt, heeft dit invloed op het gesprek dat op het display wordt weergegeven, d.w.z. uw huidige verbinding, de wachtende gesprekken of de gesprekken die in de wacht staan.
- Als u het wachtende gesprek niet wilt aannemen, kunt u:
  - de mededeling negeren. Als u doorschakeling bij bezet hebt ingesteld, wordt het gesprek doorgeschakeld naar die telefoon.
  - het inkomende gesprek weigeren door het scherm **‘Aankloppen’** op het display te openen

    en op te drukken.

    De beller hoort de bezettoon. Als u drie seconden lang op drukt, wordt de beller ook toegevoegd aan de ‘Weigeren’-lijst in het telefoonboek van de telefoon. Toekomstige oproepen van dit nummer zullen niet doorklinken op de telefoon; de beller hoort de bezettoon.

In de wacht zetten

Druk op om het lopende gesprek in de wacht te zetten. Gesprekken in de wacht worden op drie manieren aangegeven:

- Door de tekst op het display.
- Door de langzaam knipperende lijntoets.
- Door de langzaam knipperende LED voor gespreksindicatie.
- Door een dubbele pieptoon.

U kunt nu:

- Het in de wacht geplaatste gesprek blind doorverbinden of met voorafgaande aankondiging
- Gesprekken aannemen en voeren, en andere gesprekken in de wacht zetten.

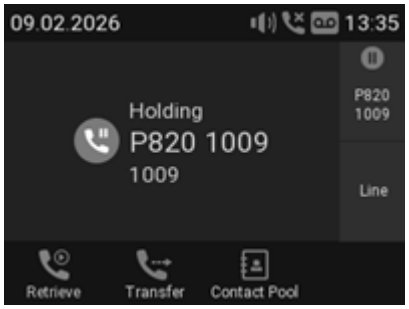

Neem het in de wacht geplaatste gesprek op door op de betreffende lijntoets te drukken of door nogmaals op te drukken. Als de andere partij ophangt terwijl het gesprek in de wacht staat, wordt het gesprek ook op uw telefoon beëindigd en gaan de LED-indicatoren uit.

Conferentiegesprek

Het maximale aantal deelnemers is drie.

Een conferentiegesprek starten

1. Bel de eerste beoogde deelnemer en zet hem of haar in de wacht.
2. Bel de tweede beoogde deelnemer.
3. Zodra u met de deelnemer bent verbonden, drukt u op om de conferentie te starten.

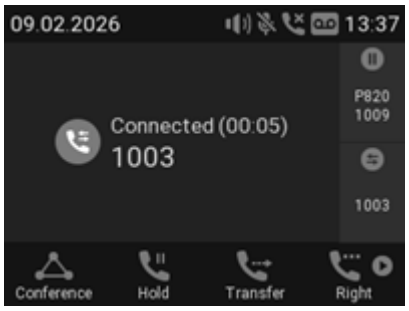

- **Individuele deelnemers selecteren.**
  - Druk op het conferentiescherm op de navigatietoets > of de functietoets onder om de eerste deelnemer aan de conferentie te selecteren; druk nogmaals op > of om de volgende deelnemer te selecteren.
  - Wanneer u de tweede deelnemer bekijkt, drukt u op < of om de eerste deelnemer te bekijken.
  - Als u de eerste deelnemer bekijkt, drukt u op < of om terug te keren naar het conferentiescherm.
- Privé met één deelnemer spreken. Terwijl een van de deelnemers op het scherm te zien is, drukt u op ✓ om privé met die deelnemer te spreken en de andere partij in de wacht te zetten. Om de conferentie te hervatten, drukt u op .
- Eén deelnemer in de wacht zetten. Terwijl een van de deelnemers op het scherm te zien is, drukt u op ⏸ om deze deelnemer in de wacht te zetten en privé met de andere deelnemer te praten. Om de conferentie te hervatten, drukt u op .
- Om de conferentie en de verbindingen met beide deelnemers te beëindigen, keert u terug naar het conferentiescherm en drukt u op ×.

Gesprekken doorverbinden

U kunt zowel verbonden gesprekken als gesprekken die op uw telefoon overgaan doorverbinden.

- Wanneer u een gesprek in de lijn hebt, zijn er twee manieren om dit door te verbinden naar een derde partij:
- Het gesprek eerst aankondigen bij de derde partij, om er zeker van te zijn dat het gesprek welkom is en zal worden aangenomen: **Direct doorverbinden**;
- Het gesprek doorverbinden zonder dit aan te kondigen: **Blind doorverbinden**. U krijgt geen feedback over of de derde partij beschikbaar is en/of het gesprek opneemt.
- Wanneer er een oproep op uw telefoon overgaat, kunt u deze doorverbinden naar een derde partij zonder deze eerst op te nemen (alleen blind doorverbinden).

Direct doorverbinden

- Zet het gesprek in de wacht .
- Kies het nummer waarnaar u het gesprek wilt doorverbinden en kondig het gesprek aan. U kunt ook een nummer selecteren uit de interne of een van de beschikbare externe telefoongidsen
- Als de derde partij het gesprek wil aannemen, hangt u op.

Blind doorverbinden

- Terwijl er een gesprek in de lijn is, drukt u op . Het kiesvenster verschijnt.
- Kies het nummer of selecteer een nummer uit de interne of een van de beschikbare externe telefoongidsen

Druk op . Mogelijk ziet u kort twee meldingen met de tekst „Beëindigd”, gevolgd door de naam/het nummer van de gebelde en de beller, wat aangeeft dat de doorverbinding is voltooid.

Gesprekken beëindigen

- Bij gebruik van de hoorn: Plaats de hoorn in de houder of druk op .
- Bij gebruik van de luidspreker of een headset: druk op .

Gemiste oproepen

Gemiste oproepen worden aangegeven door het oproep-LED-lampje (brandt continu), het symbool voor gemiste oproepen in de statusbalk en door het bericht 'Gemist' met het aantal gemiste oproepen op het display en op het statusinformatiescherm.

- Om uw gemiste oproepen te bekijken, drukt u op de pijl naar rechts › op de navigatietoets. Zodra de lijst is bekeken, wordt deze uit de lijst met alle oproepen verwijderd.

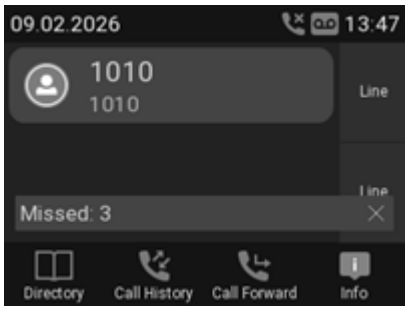

Oproeplijsten

Er worden drie gesprekslijsten met gemiste, gekozen en ontvangen gesprekken op de telefoon opgeslagen. Deze bevatten het nummer, de tijd en datum, en de duur van de gesprekken. Als het geheugen dat is gereserveerd voor het opslaan van gesprekslijsten vol is, worden de oudste lijsten overschreven.

1. Druk op om de belgeschiedenis te openen.
2. Om de lijst met gemiste, ontvangen of gekozen gesprekken te bekijken, drukt u op de pijltjes naar links en rechts op de navigatietoets om de lijsten achtereenvolgens op het scherm weer te geven.

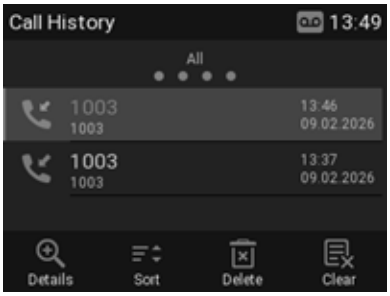

Opmerking: Op het startscherm kunt u ook de volgende toetsen gebruiken om de lijsten direct te bekijken (standaardinstelling):

1. Gemiste oproepen: Druk op de pijl naar rechts op de navigatietoets.
2. Ontvangen oproepen: druk op de linkerpijl op de navigatietoets.
3. Gekozen nummers: Druk op .

3. In elke lijst staat het meest recente gesprek bovenaan. Blader door de lijst met de pijltjes omhoog/omlaag op de navigatietoets. De pictogrammen geven het type gesprek aan:

Gemiste oproep

Ontvangen oproep

Gekozen nummer

1. Druk op om het nummer van het geselecteerde gesprek te bellen.
2. Druk op om het geselecteerde gesprek te verwijderen.
3. om de volledige lijst te wissen.
4. Houd drie seconden ingedrukt om terug te keren naar het stand-byscherm.
5. Druk op om de gesprekken te sorteren.
6. Druk op om de gespreksdetails van het geselecteerde gesprek weer te geven.

Het toetsenbord vergrendelen en ontgrendelen

Wanneer het toetsenbord is vergrendeld, kunnen alleen de noodnummers worden gebeld die zijn geconfigureerd op de pagina 'Voorkeuren' van de webgebruikersinterface van de telefoon.

Een pincode instellen om het toetsenbord te ontgrendelen (optioneel): Zie "Een pincode instellen om het toetsenbord te ontgrendelen"

Vergrendelen

Houd de knop  drie seconden ingedrukt. Het vergrendelingssymbool verschijnt in de statusbalk. Het vervangt ook het identiteitssymbool.

Ontgrendelen

Houd de toets  drie seconden ingedrukt om het toetsenbord te ontgrendelen.

- Als er een pincode is ingesteld om het toetsenbord te ontgrendelen, wordt u gevraagd de pincode in te voeren.

Inkomende oproepen weigeren of doorschakelen

Als u een inkomend gesprek niet wilt aannemen, hebt u drie opties: het gesprek laten overgaan en niet aannemen, het handmatig weigeren of het handmatig doorverbinden naar een derde partij.

- Een inkomend gesprek handmatig weigeren.
- Druk op . De beller hoort de bezettoon.
- Het doorschakelen van de oproep naar een andere telefoon (blind doorschakelen).

Gesprek omleiden

De telefoon kan zo worden ingesteld dat inkomende oproepen altijd of onder bepaalde voorwaarden worden omgeleid. De instellingen kunnen zowel op de telefoon als via de webinterface worden uitgevoerd. Zie " Oproep omleiden" voor meer informatie over het gebruik van de webinterface voor deze instellingen.

> **Opmerking**: Oproep omleiden wordt voor elke geconfigureerde identiteit afzonderlijk ingesteld. Wanneer de instelling op de telefoon wordt uitgevoerd, is deze van toepassing op de identiteit die is geselecteerd als uitgaande identiteit.

Alles omleiden: alle inkomende gesprekken omleiden naar het nummer van de telefoon, het doorkiesnummer of de voicemail die als bestemming voor deze functie is opgegeven.

In de standaardinstelling is het symbool beschikbaar in de rij met functietoetsen, en door op de bijbehorende toets te drukken, wordt het omleiden van alle oproepen respectievelijk in- en uitgeschakeld. U kunt de functie ook toewijzen aan een andere functietoets of het instellingenmenu gebruiken zoals weergegeven in de onderstaande tabel.

Omleiden bij bezet: Omleiden van oproepen die binnenkomen terwijl de telefoon bezet is, naar het nummer van de telefoon, het doorkiesnummer of de voicemail die als doel voor deze functie is opgegeven.

Omleiden bij Tijdsoverschrijding: Wanneer een oproep begint te rinkelen, wacht de telefoon het aantal seconden dat is opgegeven in de instelling „Tijd voor oproep omleiden“. Als de oproep aan het einde van deze periode niet is aangenomen, wordt deze omgeleid naar het nummer van de telefoon, het doorkiesnummer of de voicemail die als doel voor deze functie is opgegeven.

Instellingen op het toestel en oproep omleiden

	Alles omleiden	Omleiden bij bezet	Omleiden bij Tijd-soverschrijding
Druk op			
Druk op	 Belfuncties	 Belfuncties	 Belfuncties
Druk op	 Oproep omleiden	 Oproep omleiden	 Oproep omleiden
Druk op	 Alles omleiden	 Omleiden bij bezet	 Doorverbinden na time-out
Druk op	 of  Omleiden inschake-len	 of  Omleiden inschake-len	 of  Omleiden inschakelen
Druk op	 Doel	 Doel	 Doel
Type	telefoonnummer	telefoonnummer	telefoonnummer
Druk op			 Tijd voor oproep omleiden
Type			aantal seconden
Druk op	 twee seconden ingedrukt om terug te keren naar het stand-byscherm.		

Doorschakeling uitschakelen

	Alles omleiden	Doorschakelen bij bezet	Doorverbinden na time-out
Druk op	⚙	⚙	⚙
Druk op	ABC 2 Belfuncties	ABC 2 Belfuncties	ABC 2 Belfuncties
Druk op	1 Oproep omleiden	1 Oproep omleiden	1 Oproep omleiden
Druk op	1 Alles omleiden	ABC 2 Omleiden bij bezet	DEF 3 Doorverbinden na time-out
Druk op	✓ of 1 Omleiden inschakelen	✓ of 1 Omleiden inschakelen	✓ of 1 Omleiden inschakelen

Doorschakelen van alle oproepen in- of uitschakelen met een functietoets

Doorschakeling inschakelen

Opmerking: Doorschakelen wordt voor elke geconfigureerde identiteit afzonderlijk ingesteld. Wanneer de instelling op de telefoon wordt uitgevoerd, geldt deze voor de identiteit die is geselecteerd als uitgaande identiteit.

1. Druk op . Op het scherm verschijnt het scherm **'Doel bij doorschakelen**'.

Opmerking: Als de toetsen ' ' en ' ' niet beschikbaar zijn wanneer het display in de ruststand staat, kunt u deze beschikbaar maken op de pagina 'Function Keys' van de webinterface van de telefoon. Zie voor meer informatie het hoofdstuk 'De functietoetsen configureren', 'Voorbeeld 3: de instelling van een contextgevoelige toets wijzigen'

2. Als er nog geen doorschakelnummer is ingesteld of als dit moet worden gewijzigd, voer dan de benodigde gegevens in.
3. Druk op ✓

Doorschakeling uitschakelen

Druk op de functietoets onder h

Telefoonboek

Telefoonboek

De directory is de ingebouwde adreslijst van de telefoon. Deze biedt ruimte voor maximaal 1000 vermeldingen. Vermeldingen kunnen zowel op de telefoon als via de webinterface worden toegevoegd en bewerkt.

Directory

Name	Number	Contact Type	Outgoing Identity	Edit	Delete	
12345	12345	None	Active			
Jane Smith	9175554105	None	Active			
John Miller						
- sip	9175554230	None	Active			
- Home	9175557015	None	Active			
- Mobile	9175554231	None	Active			

Wijzigingen die u in de webinterface aanbrengt, worden pas doorgevoerd als u op „Opslaan“ klikt, of op „Toepassen“ en „Opslaan“, afhankelijk van uw firmwareversie. De wijzigingen gaan verloren als u een andere pagina van de webinterface opent zonder eerst op „Toepassen“/„Opslaan“ te klikken.

Definities, uitleg

Vermeldingen in de telefoongids

Elke vermelding moet ten minste één telefoonnummer bevatten; er kunnen meerdere telefoonnummers aan één vermelding worden gekoppeld. Als u geen voor- en/of achternaam en/of bijnaam invoert, verschijnt het telefoonnummer zowel onder 'Naam' als onder 'Nummer'.

- Vermelding met één telefoonnummer:

Jane Smith	9175554105	None	Active			

- Vermelding met meerdere gekoppelde telefoonnummers:

John Miller						
- sip	9175554230	None	Active			
- Home	9175557015	None	Active			
- Mobile	9175554231	None	Active			

Naamveld. Dezelfde gegevens voor het hoofdrecord en alle subvermeldingen.

Blauw gedeelte. De gegevens kunnen per gekoppeld telefoonnummer verschillen. Als de tekstvelden van de subvermelding leeg zijn, worden de gegevens uit het hoofdrecord weergegeven.

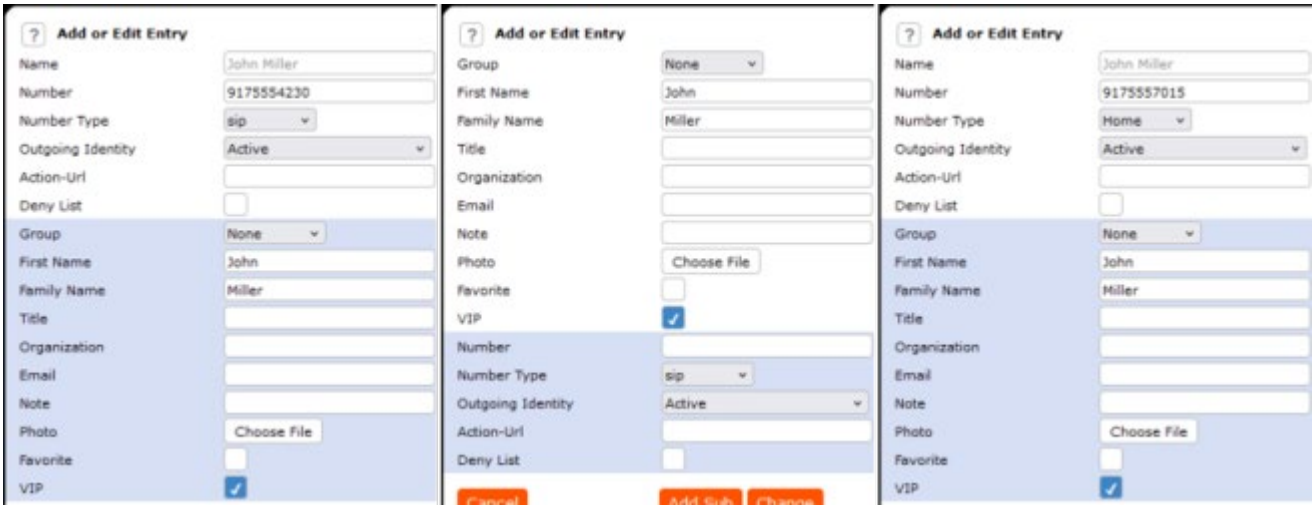

Contacttypen

VIP: Oproepen van nummers met dit contacttype zullen op uw telefoon overgaan, zelfs wanneer de 'Niet storen'-modus actief is.

U kunt een beltoon toewijzen aan dit contacttype. Als uw VIP ook is toegewezen aan een groep (zie hieronder) en als die groep een aparte beltoon heeft, wordt de aan de groep toegewezen beltoon afgespeeld.

Blokkeerlijst: Oproepen van telefoonnummers met dit contacttype zullen niet op uw telefoon overgaan. De beller hoort de bezettoon. Om het nummer uit de blokkeerlijst te verwijderen, kunt u

- de vermelding uit het adresboek verwijderen door op het verwijderingssymbool te klikken
- of – als u het nummer in het telefoonboek wilt behouden – het contacttype wijzigen in ‘Geen’ of ‘VIP’ door de vermelding te bewerken.

Uitgaande identiteit

De standaardinstelling is „Actief”, wat betekent dat de telefoon de huidige uitgaande identiteit gebruikt wanneer u het nummer van een vermelding in het telefoonboek belt.

U kunt ook een specifieke identiteit selecteren die als uitgaande identiteit moet worden gebruikt wanneer het nummer wordt gebeld, bijvoorbeeld als u voor deze gesprekken een specifieke VoIP-provider wilt gebruiken.

> **Opmerking**: Om een in het telefoonboek opgegeven uitgaande identiteit te gebruiken, moet u het nummer vanuit het telefoonboek bellen. Als u het nummer gewoon via het toetsenbord invoert, wordt de huidige uitgaande identiteit gebruikt, zoals aangegeven op het display.

Groep

De beschikbare groepstypen zijn Vrienden, Familie, Werk, Collega's of Geen. De standaardinstelling is Geen. U kunt aan elk groepstype een aparte beltoon toewijzen.

Beltonen

De telefoon heeft 10 ingebouwde beltonen die kunnen worden toegewezen aan identiteiten, groepstypen en contacttypen.

Het is ook mogelijk om een eigen melodie te downloaden.

Vermeldingen toevoegen/bewerken op de telefoon

Handmatig een nieuw contact toevoegen

1. Druk op  om het telefoonboek te openen.
2. Druk op de functietoets onder .
3. Voer het telefoonnummer in en druk op 
4. Voer een voornaam in en/of druk op .
5. Voer een achternaam in en/of druk op .

    Opmerking: Het invoeren van een voor- en/of achternaam is optioneel. Als u geen van beide invoert, wordt het item onder het telefoonnummer weergegeven. U kunt later een voor- en achternaam toevoegen door het item op de telefoon of via de webinterface te bewerken.

Een nieuw item toevoegen vanuit de oproeplijst

1. Druk op de functietoets onder om de belgeschiedenis te openen. De lijst met **alle** gesprekken verschijnt.
2. Druk op / op de navigatietoets om in plaats daarvan de lijsten met **gemiste**, **ontvangen** of **gekozen** gesprekken weer te geven.
3. Druk op / op de navigatietoets om een gesprek te selecteren.
4. Druk op om de gespreksdetails te bekijken.

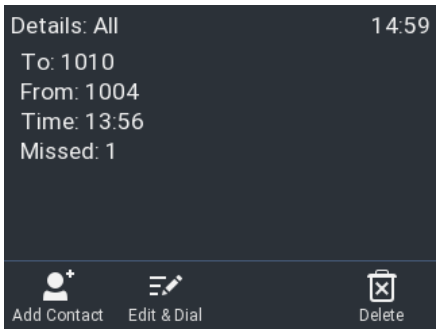

5. Druk op om de naam (als de naam is doorgegeven) en het nummer aan het telefoonboek toe te voegen. Als de naam niet is doorgegeven, wordt in plaats daarvan het nummer gebruikt.

Vermeldingen sorteren

1. Druk op om het telefoonboek te openen.
2. Druk op .
3. Gebruik / om het sorteercriterium te selecteren (bijnaam, voornaam, achternaam, organisatie, enz.) en druk op om te sorteren.

Een bestaand item bewerken

1. Druk op om het telefoonboek te openen.
2. Selecteer een vermelding: blader naar de vermelding of voer de eerste letter van de naam in.
3. Druk op . Het scherm **'Details'** voor het contact wordt weergegeven.
4. Wijzig de gewenste gegevens.

Een contact verwijderen

1. Druk op om het telefoonboek te openen.
2. Een contact selecteren: Blader naar het contact of voer de eerste letter van de naam in.
3. Als u het contact wilt verwijderen, drukt u op

Uitgegeven door
Gigaset Technologies GmbH
Frankenstr. 2, D-46395 Bocholt
© Gigaset Technologies GmbH 2026
Afhankelijk van de beschikbaarheid.
Alle rechten voorbehouden. Wijzigingen voorbehouden.
www.gigaset.com
(Gigaset is lid van de VTech-bedrijvengroep)