Manual de usuario breve del P150 IP PRO

Versión: 16/10/2026



Índice

Manual de usuario breve del P150 IP PRO 1
Índice 2
Medidas de seguridad: recomendaciones del fabricante 4
Precauciones de seguridad 4
Servicio de atención al cliente y ayuda 5
Declaración de conformidad 6
Eliminación de residuos 6
Mantenimiento 7
Contacto con líquidos 7
Configuración del teléfono 8
Contenido del envío 8
Colocación del soporte y del microteléfono 9
Montaje en la pared 10
Giro de la lengüeta de la base 11
Conexión del teléfono 12
Inicialización y registro del teléfono 13
Conociendo su teléfono 13
Símbolos de función programables y teclas de función F1–F4, sensibles al contexto 13
Teclas de control de audio 13
Teclas de función específicas y personalizables 14
Teclas de navegación 15
Teclas SmartLabel con LED P1–P2 15
Tecla asterisco 16
Indicadores LED 16
Indicador de llamadas 16
LED de la tecla SmartLabel 16
Uso del teléfono 17
Realizar llamadas 17
Microteléfono 17
Auriculares 17
Altavoz 17
Microteléfono o auriculares y altavoz de la carcasa 17
Aceptar llamadas 17
Microteléfono: 17
Auriculares: 17

Altavoz:....17
Toma de llamada desde otra extensión....18
Llamada en espera....18
Poner en espera....19
Conferencia....20
Transferencia de llamadas....21
Transferencia asistida....21
Transferencia ciega....21
Finalizar llamadas....21
Llamadas perdidas....22
Listas de llamadas....23
Bloqueo y desbloqueo del teclado....25
Bloqueo....25
Desbloqueo....25
Rechazar o desviar llamadas entrantes....25
Desvío de llamadas....26
Configuración en el teléfono y activación del desvío de llamadas....27
Desactivar el desvío de llamadas....28
Activar o desactivar el desvío de todas las llamadas con una tecla de función....28
Agenda....29
Agenda....29
Definiciones, explicaciones....29
Entradas del directorio....29
Tipos de contacto....30
Identidad de salida....30
Grupo....31
Tonos de llamada....31
Añadir/editar entradas en el teléfono....31
Añadir una nueva entrada manualmente....31
Añadir una nueva entrada desde el historial de llamadas....32
Ordenar entradas....32
Edición de una entrada existente....32
Eliminar una entrada....32

Medidas de seguridad: recomendaciones del fabricante

Precauciones de seguridad



Lee las precauciones de seguridad y la guía de usuario antes de utilizar el dispositivo. En wiki.gigaset.com encontrará manuales de usuario completos para todos los teléfonos y sistemas telefónicos, así como para los accesorios. De este modo, contribuimos a ahorrar papel y le ofrecemos un acceso rápido a la documentación completa y actualizada en todo momento.



El dispositivo no se puede utilizar en caso de corte de corriente. En caso de corte de corriente, tampoco es posible realizar llamadas de emergencia. ¡No se pueden marcar números de emergencia si está activado el bloqueo del teclado o de la pantalla!



No utilice los dispositivos en entornos con riesgo potencial de explosión (por ejemplo, talleres de pintura).



Los dispositivos no son resistentes a las salpicaduras. Por este motivo, no los instales en entornos húmedos, como baños o duchas.



Utilice únicamente el adaptador de corriente indicado en el dispositivo. Durante la alimentación, la toma de corriente debe ser fácilmente accesible. Utilice únicamente el cable suministrado para la conexión LAN y conéctelo únicamente a los puertos previstos para ello.



Retire de la circulación los dispositivos defectuosos o haga que nuestro equipo de servicio técnico los repare, ya que podrían interferir con otros servicios inalámbricos.



No utilice el dispositivo si la pantalla está agrietada o rota. Los fragmentos de cristal o plástico pueden causar lesiones en las manos y la cara. Envíe el dispositivo a nuestro departamento de servicio técnico para su reparación.



Mantenga las piezas pequeñas, las pilas y las baterías, que pueden tragarse, fuera del alcance de los niños. La ingestión de una batería puede provocar quemaduras, perforación de los tejidos blandos y la muerte. Pueden producirse quemaduras graves en las dos horas siguientes a la ingestión. En caso de ingestión de una pila o batería, acuda inmediatamente al médico.



Para evitar la pérdida de audición, evite escuchar a un volumen alto durante períodos prolongados.



El uso de su teléfono puede afectar a los equipos médicos cercanos. Tenga en cuenta las condiciones técnicas de su entorno concreto, por ejemplo, en la consulta de un médico. Si utiliza un dispositivo médico (por ejemplo, un marcapasos), póngase en contacto con el fabricante del dispositivo. Allí le asesorarán sobre la susceptibilidad del dispositivo a fuentes externas de energía de alta frecuencia (para conocer las especificaciones de su producto Gigaset, consulte «Datos técnicos»).

Servicio de atención al cliente y ayuda

¿Tiene alguna pregunta?

Puede obtener ayuda e información rápidamente en este manual de usuario y en wiki.gigaset.com.

Información sobre los siguientes temas

- Productos
- Documentos
- Interop (interoperabilidad)
- Firmware
- Preguntas frecuentes
- Asistencia

se pueden consultar en wiki.gigaset.com. Si tiene alguna otra pregunta sobre su producto Gigaset, su distribuidor especializado estará encantado de ayudarle.

Declaración de conformidad

La telefonía VoIP es posible a través de la interfaz LAN (IEEE 802.3).
Para obtener más información, ponte en contacto con tu proveedor de Internet.

La información sobre la conformidad de nuestros productos con la Ley británica de Seguridad de los Productos y de Infraestructuras de Telecomunicaciones (PSTI) de 2022 está disponible en la siguiente dirección de Internet:www.gigaset.com/PSTI
. Se han tenido en cuenta los requisitos específicos de cada país.
Nosotros, Gigaset Technologies GmbH, declaramos que este dispositivo cumple los requisitos esenciales y demás disposiciones pertinentes establecidas en las Directivas 2014/30/UE y 2014/35/UE.
El texto completo de la declaración de conformidad de la UE está disponible en la siguiente dirección de Internet:www.gigaset.com/docs .

Si este producto también se importa al Reino Unido:
Gigaset Technologies GmbH declara por la presente que los siguientes tipos de equipos de radio cumplen con el Reglamento sobre equipos de radio de 2017: Gigaset P150 IP PRO
El texto completo de la declaración de conformidad del Reino Unido está disponible en la siguiente dirección de Internet:www.gigaset.com/docs .
Esta declaración también podría estar disponible en los archivos «Declaraciones internacionales de conformidad» o «Declaraciones europeas de conformidad».
Por lo tanto, compruebe todos estos archivos.

Eliminación de residuos



Los productos marcados con el símbolo del contenedor tachado están regulados por la Directiva Europea 2012/19/UE.

La eliminación adecuada y la recogida separada de los dispositivos obsoletos favorecen la prevención de graves daños ambientales y de salud. Este es un requisito para la reutilización y el reciclado de dispositivos eléctricos y electrónicos usados.

El servicio municipal de recogida de residuos o el distribuidor especializado donde haya adquirido el producto le proporcionarán información sobre la eliminación de los aparatos que desee desechar.

Antes de entregar este equipo para su reciclado, extraiga las pilas o baterías que pudieran alojarse en su interior y deposítelas separadamente para su correcto tratamiento.

Mantenimiento

Limpia el dispositivo con un paño húmedo o un paño antiestático. No utilices disolventes ni paños de microfibra.

No utilice nunca un paño seco, ya que puede provocar electricidad estática.

En casos excepcionales, el contacto con sustancias químicas puede provocar alteraciones en el exterior del dispositivo. Debido a la gran variedad de productos químicos disponibles en el mercado, no ha sido posible probar todas las sustancias.

Las imperfecciones en los acabados de alto brillo pueden eliminarse con cuidado utilizando productos de limpieza para pantallas de teléfonos móviles.

Contacto con líquidos



Si el dispositivo entra en contacto con líquido:

1. Desconecta todos los cables del dispositivo.
2. Deje que el líquido se escurra del dispositivo.
3. Seca todas las partes con palmaditas.
4. Coloca el dispositivo en un lugar seco y cálido durante al menos 72 horas (no en el microondas, el horno, etc.) con el teclado hacia abajo (si procede).
5. No vuelvas a encender el dispositivo hasta que esté completamente seco.

Configuración del teléfono

Contenido del envío

- Unidad base del teléfono
- Soporte
- Microteléfono
- Cable del microteléfono
- Guía de instalación rápida, Licencia Pública General de GNU



Colocación del soporte y del microteléfono

El soporte se puede colocar en dos ángulos diferentes: 46° y 28°.

Nota: Antes de acoplar el soporte al teléfono, enchufa el extremo más largo del cable del microteléfono en el conector etiquetado como « » situado en la parte trasera del teléfono y

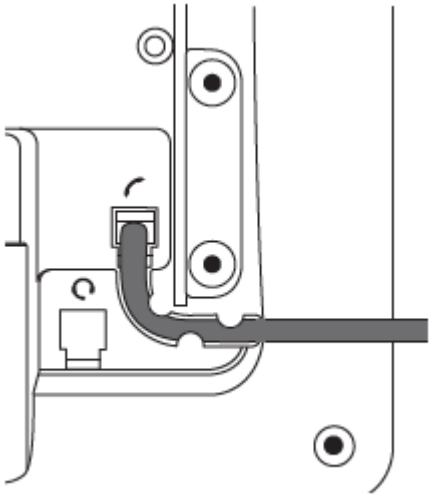

coloca el cable en la guía de cables.

1. Coloca la parte superior de las ranuras del soporte debajo de las guías deslizantes situadas en la parte trasera del teléfono.

2. Empuja el reposapiés hacia arriba por las guías deslizantes hasta que encaje en su sitio.

3. Enchufa el extremo corto del cable del microteléfono en el conector del microteléfono.

4. Coloca el teléfono sobre una superficie plana y horizontal.

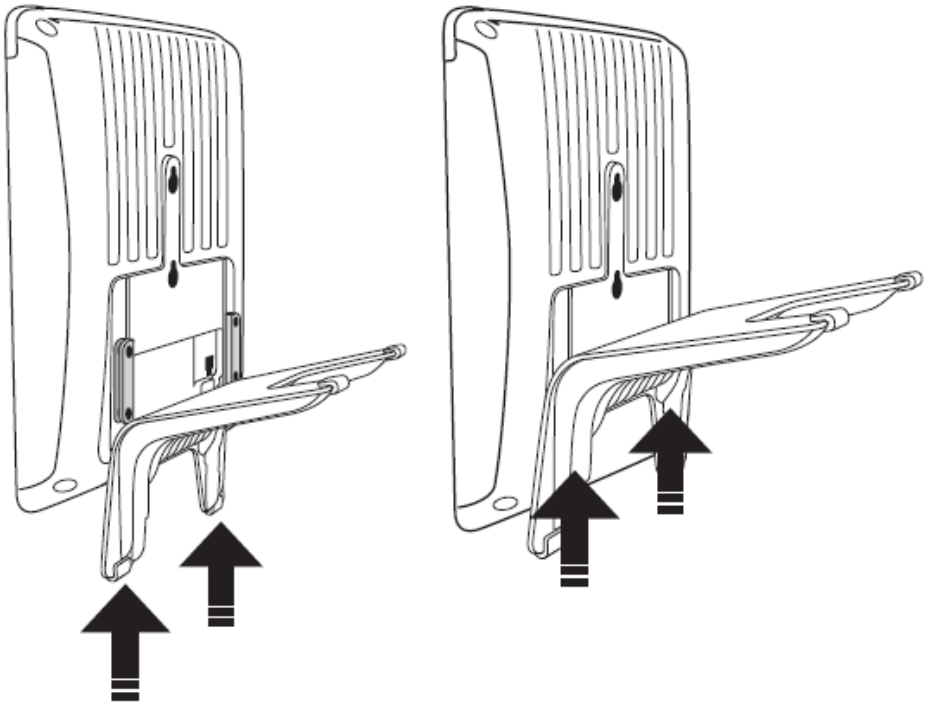

Montaje en la pared

1. Fija los tornillos en la pared.
2. Desatornille las guías deslizantes del soporte de pie de la parte trasera del teléfono.
3. Enchufa el extremo largo del cable del microteléfono en el conector etiquetado como « » situado en la parte trasera del teléfono y coloca el cable en la guía para cables.
4. Cuelga el teléfono de los tornillos alineando los orificios de la parte trasera del teléfono con ellos.

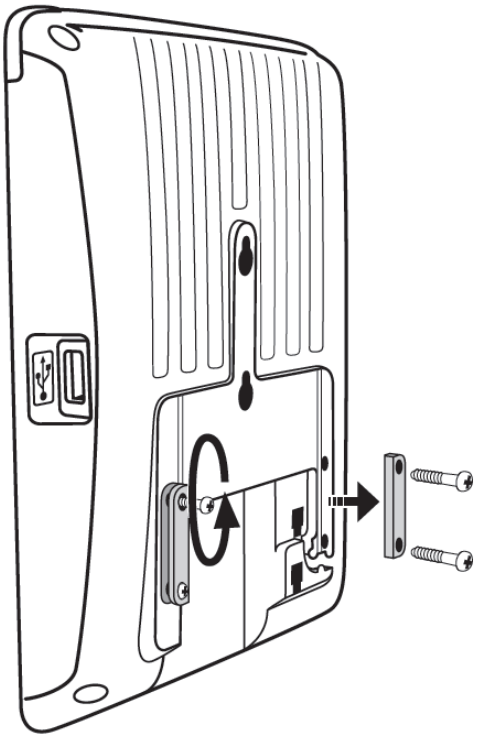

Giro de la lengüeta de la base

El teléfono se entrega con la lengüeta a la misma altura que el borde interior de la base. Si vas a montar el teléfono en la pared, te recomendamos que gires la lengüeta 180°. Tras el giro, la punta de la lengüeta sobresaldrá ligeramente por encima del borde de la «base». El pequeño orificio rectangular de la carcasa del microteléfono encaja perfectamente sobre la punta que ahora sobresale, lo que mantiene el microteléfono fijado de forma segura en posición vertical en la pared.

1. Desliza la lengüeta de plástico fuera de la base.
2. Gira la lengüeta 180°.
3. Vuelve a deslizar la lengüeta en la base. La parte superior de la lengüeta sobresale ahora ligeramente por encima del borde interior de la base, de modo que sujetará el microteléfono con mayor seguridad.

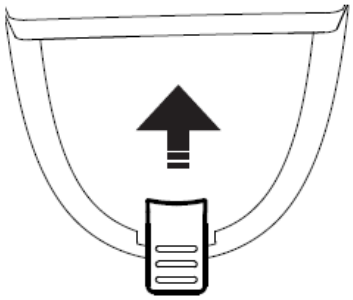

Fig./Abb. 1

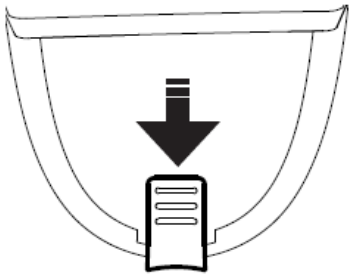

Fig./Abb. 2

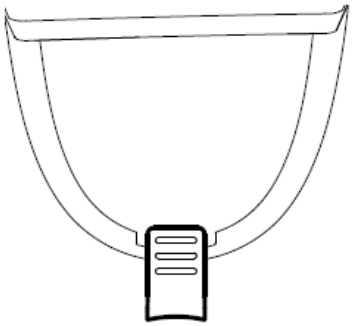

Fig./Abb. 3

Conexión del teléfono

(1) Si no se dispone de PoE

(2) No incluido en el suministro

(3) Opcional

El teléfono puede funcionar con alimentación a través de Ethernet (PoE) suministrada a través del cable de red o, si no hay PoE disponible en su red, con el adaptador de corriente de 5 V CC, que se vende por separado.

1. Enchufa el extremo largo y sin retorcer del cable del microteléfono 4P4C en el conector etiquetado como « » , y conecta el extremo corto al microteléfono.
2. Conecta el cable Ethernet (de red) al conector RJ45 etiquetado como **«NET»** y conecta el otro extremo al lado de la red para establecer un enlace de datos.
3. Si no se dispone de PoE, inserte el enchufe de la fuente de alimentación en el conector etiquetado como **«5V DC»** y conecte el enchufe a la toma de corriente de la pared.
4. El otro conector RJ45, etiquetado como **«PC»**, sirve para conectar en cadena otros dispositivos Ethernet sin necesidad de una segunda línea de conexión Ethernet.

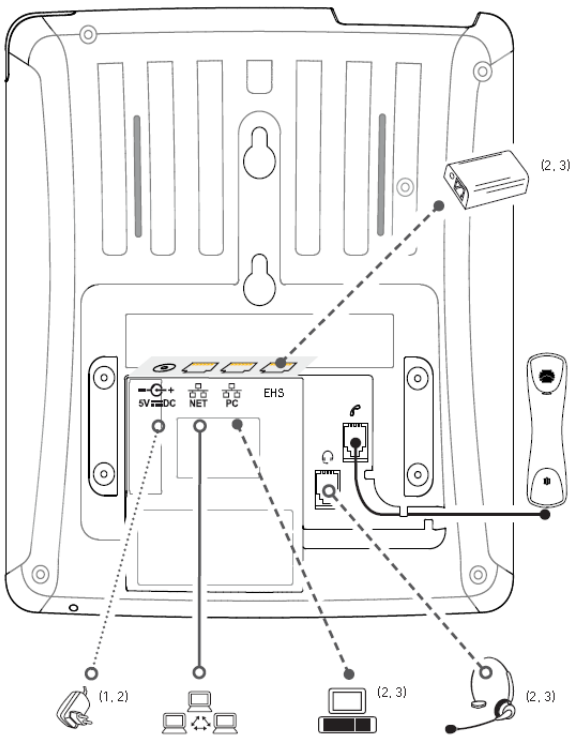

Inicialización y registro del teléfono

Una vez que hayas configurado el teléfono y lo hayas conectado a la red, comenzará a inicializarse. Normalmente, la inicialización es totalmente automática y utiliza DHCP.

Si su red no es compatible con DHCP, deberá obtener la dirección IP, la máscara de red, la puerta de enlace IP y el servidor DNS de su proveedor de servicios de Internet o de su administrador de red, e introducirlos manualmente cuando se le solicite en la pantalla.

NOTA: En la mayoría de los casos, el teléfono se configurará automáticamente o de forma manual por parte del administrador de red. Si la configuración automática no está disponible, necesitarás la información de registro facilitada por tu proveedor de servicios de Internet o por tu administrador de red —

normalmente el número de teléfono o de extensión, la contraseña y el registrador. A continuación, la configuración se realiza a través de la interfaz web del dispositivo; consulta: wiki.gigasetpro.com

Conociendo su teléfono

Símbolos de función programables y teclas de función F1–F4, sensibles al contexto

Pulse la tecla de función situada debajo del símbolo de la pantalla para activar la función, abrir la lista, etc., que representa el símbolo situado encima de la tecla.

Teclas de control de audio

 Ajuste del volumen

- del timbre cuando el teléfono está en reposo o sonando
- del microteléfono o del altavoz de la carcasa durante una llamada

 Silenciar/activar el micrófono

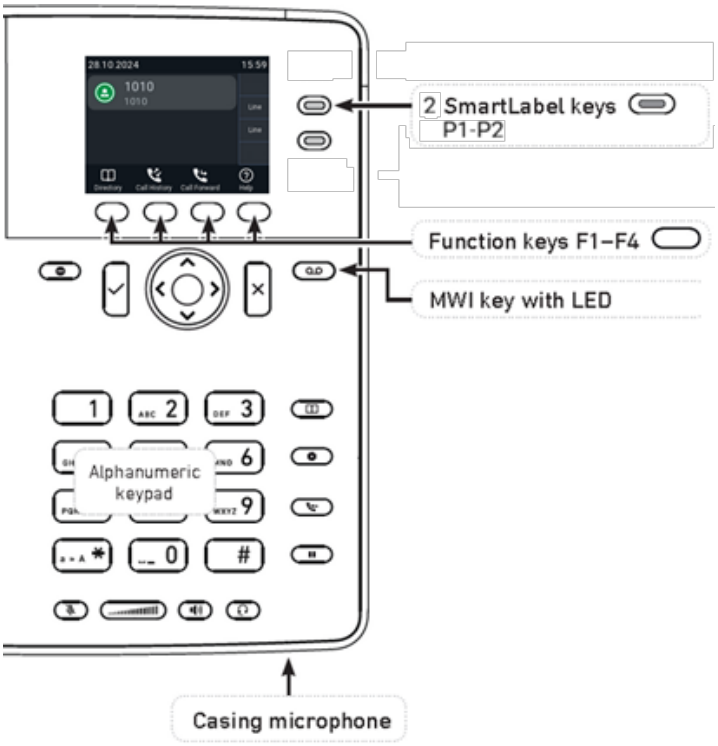

Alternar entre el modo manos libres y el modo microteléfono. Pulsar para marcar un número y aceptar llamadas en el altavoz.

Activación/desactivación del modo auriculares

Teclas de función específicas y personalizables

Tecla MWI

Activar y desactivar el modo «No molestar» (DND).

Agenda

Menú de configuración

Transferencia

En espera

Teclas de navegación

- Confirmar, guardar acciones y entradas, y volver a la pantalla anterior
- Aceptar llamadas en modo altavoz y con auriculares
- Desde la pantalla de espera: Llamadas realizadas (rellamada)



- Cancelar acciones y entradas, y volver a la pantalla anterior
- Finalizar llamadas en modo altavoz y en los modos de auriculares y microteléfono

Desde la pantalla de espera: seleccionar la identidad de salida

Desde la pantalla de espera: llamadas recibidas

Desde la pantalla de espera: llamadas perdidas

En otros contextos (ajustes, listas): desplazarse hacia arriba/abajo

En otros contextos: desplazarse a la izquierda o pulsar la barra espaciadora

En otros contextos: desplazarse a la derecha/espacio

Teclas SmartLabel con LED P1–P2

Configuración predeterminada: Línea

- LED parpadeando rápidamente: llamada entrante. Pulsa una tecla, « » o descuelga el microteléfono para aceptar
- LED encendido de forma fija: Llamada en curso
- LED parpadeando lentamente: Llamada en espera

Tecla asterisco



En modo de edición:

- Pulsa durante un segundo para cambiar el modo de introducción (números > minúsculas > mayúsculas)
- Pulsa brevemente para escribir *

En la pantalla de espera: Mantén pulsada durante 3 segundos para **bloquear o desbloquear el teclado**

Indicadores LED

Indicador de llamadas

El LED de color rojo brillante situado en la parte superior de la pantalla indica las llamadas entrantes, en curso, en espera y perdidas. Se comportará de la siguiente manera:

- Parpadeando rápidamente cuando entra una llamada
- Se ilumina de forma fija al marcar un número, durante una llamada y cuando tienes una llamada perdida. Para apagar el LED tras una llamada perdida, pulsa la flecha derecha de la tecla de navegación para abrir el menú «Llamadas perdidas» y, al mismo tiempo, apagar el LED.
- Parpadea lentamente cuando has puesto una llamada en espera

LED de la tecla SmartLabel

Dependiendo de la función asignada a la tecla, se activarán los LED rojos o verdes de la tecla cuando se produzca el evento correspondiente. El ajuste de fábrica es el LED rojo y «línea». Los LED de una tecla de línea:

- parpadearán rápidamente cuando suene una llamada en la línea;
- se mantendrán encendidos de forma fija cuando haya una llamada en curso en la línea;
- parpadearán lentamente cuando haya una llamada en espera en la línea;
- estarán apagados cuando la línea esté libre.

Cuando se asignan otras funciones a las teclas, los LED pueden permanecer encendidos o parpadear. Por ejemplo: cuando se ha asignado la función «extensión» a una tecla y la supervisión de extensiones está activada en ambos teléfonos, el LED

- parpadeará rápidamente cuando haya una llamada sonando en la extensión;
- permanecerá encendido de forma fija cuando la extensión esté ocupada;
- permanecer apagado cuando la extensión no esté ocupada.

Uso del teléfono

Realizar llamadas

Microteléfono

Descuelga el microteléfono, marca el número de teléfono y pulsa «» o la tecla central, O BIEN

Marque el número de teléfono y descuelgue el microteléfono.

Auriculares

Marca el número de teléfono y pulsa «».

Altavoz

Marca el número de teléfono y pulsa «» o la tecla central.

Microteléfono o auriculares y altavoz de la carcasa

Con el modo de audio dual activado, las demás personas presentes en la sala pueden escuchar a la tercera persona a través del altavoz de la carcasa del teléfono.

1. Utilice el método correspondiente al uso del microteléfono o de los auriculares para marcar el número.
2. Una vez establecida la llamada, pulsa la tecla de función para activar el altavoz de la carcasa. Pulsa la tecla de función para desactivar el altavoz.

Aceptar llamadas

Microteléfono:

Descuelga el microteléfono.

Auriculares:

Pulsa. Si el teléfono ya está en modo auriculares, también puedes pulsar la tecla de línea que parpadea.

Altavoz:

Pulsa o la tecla de línea que parpadea.

Toma de llamada desde otra extensión

Puede responder a llamadas que suenen en otra extensión, por ejemplo, cuando la otra extensión esté ocupada o cuando el usuario esté ausente, siempre que se cumplan los siguientes requisitos:

- La centralita debe admitir esta función.
- Las extensiones cuyas llamadas desee atender desde su propia extensión deben permitir esta función. Es posible, aunque no obligatorio, restringir el permiso de supervisión a determinados usuarios o grupos de usuarios.
- Cada extensión que se vaya a supervisar debe programarse en una de las teclas de función libremente programables con LED.

Cuando se cumplen estos requisitos previos, el estado de la extensión supervisada se indica mediante el LED de la tecla de función:

- LED parpadeante: llamada entrante sonando. Si no se responde a la llamada, pulse la tecla para atenderla;

Llamada en espera

Cuando esté en una llamada, la llegada de otra llamada se indicará visualmente mediante el LED de llamada parpadeante y el símbolo que aparece en la línea de la tecla de función; también se anunciará acústicamente mediante un doble pitido.

Cuando hay una llamada en espera, dispone de las siguientes opciones:

- Pulsa la tecla de línea parpadeante de la llamada en espera para poner en espera la llamada actual y aceptar la segunda llamada sin saber quién llama. Esta opción solo está disponible cuando hay una tecla de línea libre disponible en el momento en que entra la llamada.

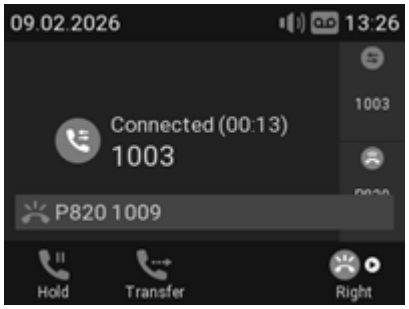

- Pulsa la tecla de función situada debajo de « » para que aparezca en la pantalla la pantalla **de llamada en espera**; verás el identificador de llamada en pantalla si se está transmitiendo.
    - Pulsa « » para rechazar la llamada en espera. La persona que llama oirá la señal de ocupado.
    - Pulsa « » para aceptar la segunda llamada y poner en espera la llamada actual.

- Pulsa « » para volver a la pantalla «Conectado» con tu conexión actual.

  Nota: Al pulsar « » y « » se modificará la llamada que se muestra en la pantalla, es decir, la conexión actual, las llamadas en espera o las llamadas en espera.
- Si no deseas aceptar la llamada en espera, puedes:
  - ignorar el aviso. Si ha configurado el desvío de llamadas cuando está ocupado, la llamada se transferirá a ese teléfono.
  - rechazar la llamada entrante haciendo que aparezca la pantalla **de «Llamada en espera»** en la pantalla

    y pulsando « ».

    La persona que llama oye la señal de ocupado. Si pulsas « » durante tres segundos, la persona que llama también se añadirá a la lista de «Rechazados» de la agenda del teléfono. Las futuras llamadas desde este número no sonarán en el teléfono; la persona que llama oirá la señal de ocupado.

Poner en espera

Pulsa « » para poner en espera la llamada en curso. Las llamadas en espera se indican de tres formas:

- Por el texto que aparece en la pantalla.
- Por la tecla de línea que parpadea lentamente.
- Por el LED de indicación de llamada, que parpadea lentamente.
- Mediante un doble pitido.

  Ahora puedes:
- Transferir la llamada en espera sin previo aviso o con un aviso previo
- Recibe y realiza llamadas, y pon otras llamadas en espera.

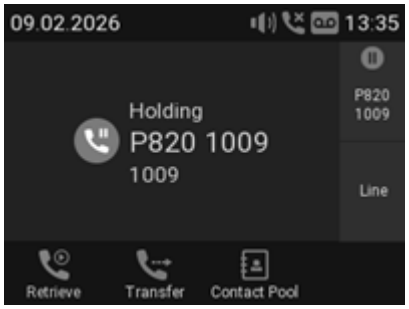

Para recuperar la llamada en espera, pulsa la tecla de línea correspondiente o vuelve a pulsar « ». Si la otra persona cuelga mientras la llamada está en espera, la llamada también se interrumpe en tu teléfono y los indicadores LED se apagan.

Conferencia

El número máximo de participantes es de tres.

Iniciar una conferencia

1. Llama al primer participante deseado y ponlo en espera.
2. Llama al segundo participante deseado.
3. Cuando se haya conectado con el participante, pulse « » para iniciar la conferencia.

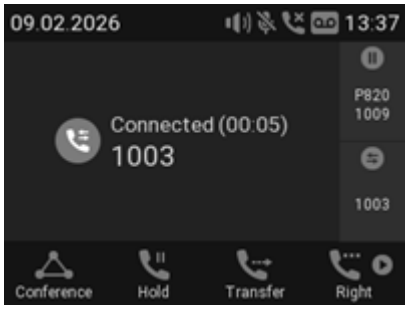

- **Selección de participantes individuales.**
  - En la pantalla de conferencia, pulsa « » en la tecla de navegación o en la tecla de función situada debajo de « » para seleccionar al primer participante de la conferencia; vuelve a pulsar « » o « » para seleccionar al siguiente participante.
  - Cuando se visualice el segundo participante, pulsa « » o « » para ver al primer participante.
  - Cuando se vea al primer participante, pulse o para volver a la pantalla de la conferencia.
- Hablar en privado con un participante. Con uno de los participantes en pantalla, pulsa para conversar con ese participante en privado y poner al otro en espera. Para reanudar la conferencia, pulsa .
- Poner a un participante en espera. Con uno de los participantes en pantalla, pulsa para poner a esta persona en espera y hablar en privado con la otra persona. Para reanudar la conferencia, pulsa .
- Para finalizar la conferencia y las conexiones con ambas partes, vuelve a la pantalla de la conferencia y pulsa .

Transferencia de llamadas

Puedes transferir tanto las llamadas conectadas como las que están sonando en tu teléfono.

- Cuando tienes una llamada en la línea, hay dos formas de transferirla a un tercero:
  - Anunciar primero la llamada a la tercera persona, para asegurarte de que la llamada es bienvenida y será aceptada: **transferencia asistida**;
  - Transferir la llamada sin previo aviso: **transferencia ciega**. No habrá información sobre si el tercero está disponible y/o si descuelga la llamada.
- Cuando una llamada está sonando en tu teléfono, puedes transferirla a un tercero sin contestarla primero (solo transferencia ciega).

Transferencia asistida

- Pon la llamada en espera .
- Marca el número al que deseas transferir la llamada y anuncia la llamada. También puedes seleccionar un número de la agenda interna o de una de las agendas telefónicas externas disponibles
- Si la tercera persona desea aceptar la llamada, cuelga la línea.

Transferencia ciega

- Con una llamada en la línea, pulsa . Aparecerá la pantalla de marcación.
- Marque el número o seleccione uno de la agenda interna o de una de las agendas externas disponibles

Pulsa . Es posible que veas brevemente dos mensajes que indican «Finalizada», seguidos del nombre o número del destinatario y del llamante, lo que indica que la transferencia se ha completado.

Finalizar llamadas

- Si utilizas el microteléfono: Coloca el microteléfono en la base o pulsa .
- Si utiliza el altavoz o unos auriculares: pulse .

Llamadas perdidas

Las llamadas perdidas se indican mediante el LED de llamada (luz fija), el símbolo de llamada perdida en la línea de estado y el mensaje «Perdidas» con el número de llamadas perdidas en la pantalla y en la pantalla de información de estado.

- Para ver las llamadas perdidas, pulsa la flecha derecha › de la tecla de navegación. Una vez vista la lista, la llamada desaparece de la lista de todas las llamadas.

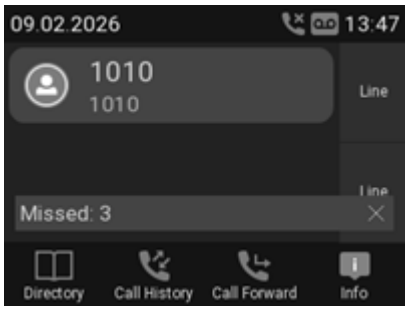

Listas de llamadas

En el teléfono se almacenan tres listas de llamadas: las perdidas, las realizadas y las recibidas. Contienen el número, la hora y la fecha, así como la duración de las llamadas. Si la memoria destinada al almacenamiento de las listas de llamadas está llena, se sobrescribirán las más antiguas.

1. Pulsa para abrir el historial de llamadas.
2. Para ver la lista de llamadas perdidas, recibidas o realizadas, pulsa las flechas izquierda y derecha de la tecla de navegación para que las listas se muestren en pantalla una tras otra.

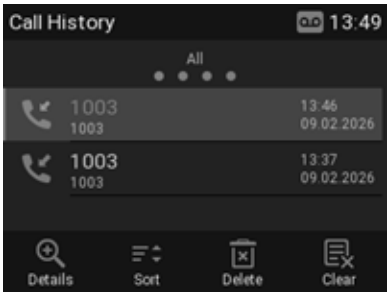

Nota: En la pantalla de espera también puedes utilizar las siguientes teclas para ver las listas directamente (configuración predeterminada):

1. Llamadas perdidas: pulsa la flecha derecha de la tecla de navegación.
2. Llamadas recibidas: pulsa la flecha izquierda de la tecla de navegación.
3. Llamadas realizadas: Pulsa .

3. En cada lista, la última llamada aparece en la parte superior. Desplázate por la lista con las flechas arriba/abajo de la tecla de navegación. Los iconos indican el tipo de llamada:

Llamada perdida

Llamada recibida

Llamada realizada

1. Pulsa para marcar el número de la llamada seleccionada.
2. Pulsa « » para borrar la llamada seleccionada.
3. Pulse para borrar toda la lista.
4. Mantén pulsado « » durante tres segundos para volver a la pantalla de espera.
5. Pulsa para ordenar las llamadas.
6. Pulsa para mostrar los detalles de la llamada seleccionada.

Bloqueo y desbloqueo del teclado

Cuando el teclado está bloqueado, solo se pueden marcar los números de emergencia configurados en la página «Preferencias» de la interfaz web del teléfono.

Configuración de un PIN para desbloquear el teclado (opcional): consulta «Configuración de un PIN para desbloquear el teclado».

Bloqueo

Pulsa el botón «» durante tres segundos. Aparecerá el símbolo de bloqueo en la barra de estado. Además, sustituirá al símbolo de identidad.

Desbloqueo

Pulsa «» durante tres segundos para desbloquear el teclado.

- Si se ha configurado un PIN para desbloquear el teclado, se te pedirá que introduzcas el PIN.

Rechazar o desviar llamadas entrantes

Si no desea contestar una llamada que está sonando, tiene tres opciones: dejar que suene sin contestar, rechazarla manualmente o transferirla manualmente a un tercero.

- Rechazar manualmente una llamada que está sonando.
- Pulsa «». La persona que llama oirá la señal de ocupado.
- Desviar la llamada que está sonando a otro teléfono (transferencia ciega).

Desvío de llamadas

El teléfono se puede configurar para desviar las llamadas entrantes, ya sea siempre o bajo determinadas condiciones. La configuración se puede realizar tanto en el teléfono como en la interfaz web. Para obtener más información sobre el uso de la interfaz web para estos ajustes, consulta «Desvío de llamadas»

> **Nota**: El desvío de llamadas se configura por separado para cada identidad configurada. Cuando la configuración se realiza en el teléfono, se aplica a la identidad seleccionada como identidad de salida.

Desviar todas: Desvía todas las llamadas entrantes al número de teléfono, extensión o buzón de voz especificado como destino de esta función.

En la configuración predeterminada, el símbolo aparece en la fila de teclas de función, y al pulsar la tecla asociada se activa o desactiva, respectivamente, el desvío de todas las llamadas. También puede asignar la función a otra tecla de función o utilizar el menú de configuración, tal y como se muestra en la tabla siguiente.

Desvío cuando está ocupado: Desvía las llamadas que suenan mientras el teléfono está ocupado al número de teléfono, extensión o buzón de voz especificado como destino de esta función.

Desvío tras tiempo de espera: Cuando una llamada empieza a sonar, el teléfono esperará el número de segundos especificado en el ajuste «Tiempo de desvío de llamadas». Si la llamada no se acepta al final de este periodo de tiempo, se desvía al número de teléfono, extensión o buzón de voz especificado como destino de esta función.

Configuración en el teléfono y activación del desvío de llamadas

	Desviar todas las llamadas	**Desvío cuando está ocupado**	**Desvío tras tiempo de espera**
Pulsar			
Pulsar	 Funciones de llamada	 Funciones de llamada	 Funciones de llamada
Pulsar	 Desvío de llamadas	 Desvío de llamadas	 Desvío de llamadas
Pulsar	 Desviar todas	 Desviar cuando esté ocupado	 Desvío tras tiempo de espera
Pulsar	 o  Activar reenvío	 o  Activar reenvío	 o  Activar reenvío
Pulsar	 Objetivo	 Objetivo	 Objetivo
Tipo	Número de teléfono	Número de teléfono	Número de teléfono
Pulsar			 Hora del desvío de llamadas
Tipo			número de segundos
Pulsar	 durante dos segundos para volver a la pantalla de espera.		

Desactivar el desvío de llamadas

	Desviar todas	Desviar cuando esté ocupado	Desviar tras el tiempo de espera
Pulse			
Pulse	2 ABC Funciones de llamada	2 ABC Funciones de llamada	2 ABC Funciones de llamada
Pulse	1 Desvío de llamadas	1 Desvío de llamadas	1 Desvío de llamadas
Pulse	1 Desviar todas	2 ABC Desviar cuando esté ocupado	3 DEF Desvío tras tiempo de espera
Pulse	o 1 Activar reenvío	o 1 Activar reenvío	o 1 Activar reenvío

Activar o desactivar el desvío de todas las llamadas con una tecla de función

Activar el desvío de llamadas

Nota: El desvío de llamadas se configura por separado para cada identidad configurada. Cuando la configuración se realiza en el teléfono, se aplica a la identidad seleccionada como identidad de salida.

1. Pulse . La pantalla mostrará la pantalla **«Destino al desviar»**.

Nota: Si la opción « » ( ) no está disponible cuando la pantalla se encuentra en modo de espera, puede habilitarla en la página «Teclas de función» de la interfaz web del teléfono. Para obtener más información, consulte el capítulo «Configuración de las teclas de función», «Ejemplo 3: cómo cambiar la configuración de una tecla contextual».

2. Si no se ha configurado ningún número de desvío o si es necesario cambiarlo, realice las entradas necesarias.
3. Pulse

Desactivar el desvío de llamadas

Pulse la tecla de función situada debajo de

Agenda

Agenda

El directorio es el directorio integrado del teléfono. Tiene capacidad para hasta 1000 entradas. Las entradas se pueden añadir y editar tanto en el teléfono como en la interfaz web.

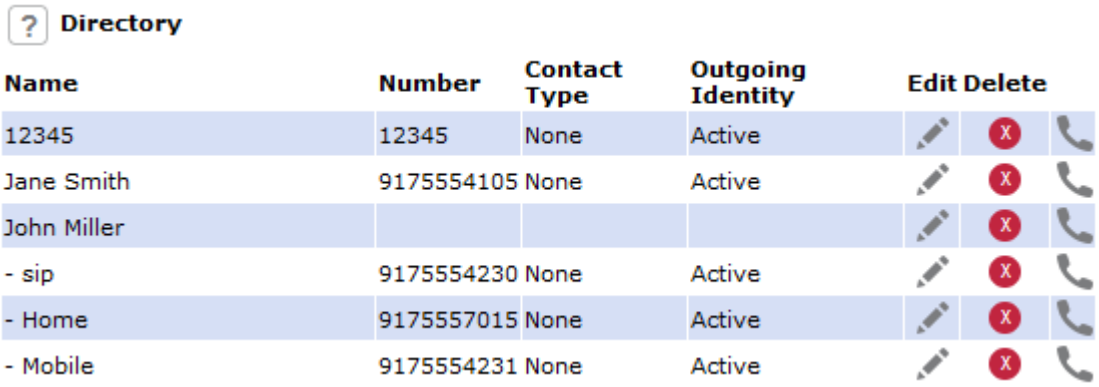

Directory

Name	Number	Contact Type	Outgoing Identity	Edit	Delete	
12345	12345	None	Active			
Jane Smith	9175554105	None	Active			
John Miller						
- sip	9175554230	None	Active			
- Home	9175557015	None	Active			
- Mobile	9175554231	None	Active			

Los cambios que realices en la interfaz web no se aplicarán hasta que hagas clic en «Guardar» o en «Aplicar» y «Guardar», dependiendo de la versión de tu firmware. Los cambios se perderán si abres otra página de la interfaz web sin haber hecho clic primero en «Aplicar» o «Guardar».

Definiciones, explicaciones

Entradas del directorio

Cada entrada debe tener al menos un número de teléfono; es posible asociar varios números de teléfono. Si no introduces un nombre y/o apellidos y/o un apodo, el número de teléfono aparecerá tanto en «Nombre» como en «Número».

- Entrada con un número de teléfono:

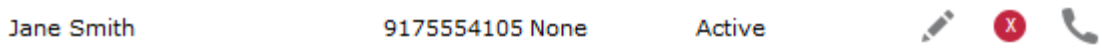

Jane Smith	9175554105	None	Active			

- Entrada con varios números de teléfono asociados:

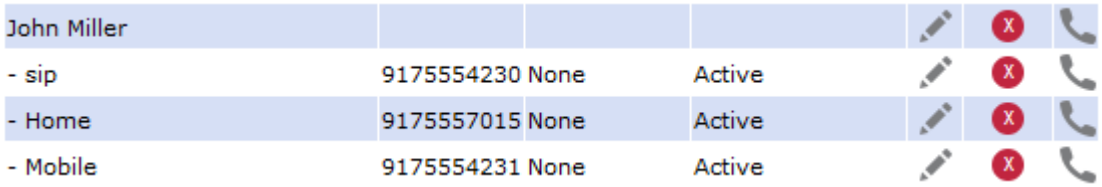

John Miller						
- sip	9175554230	None	Active			
- Home	9175557015	None	Active			
- Mobile	9175554231	None	Active			

Área de nombre. Los datos son los mismos para el registro maestro y todas las entradas secundarias.

Área azul. Los datos pueden ser diferentes para cada número de teléfono asociado. Si los campos de texto de las entradas secundarias están en blanco, se muestran los datos del registro maestro.

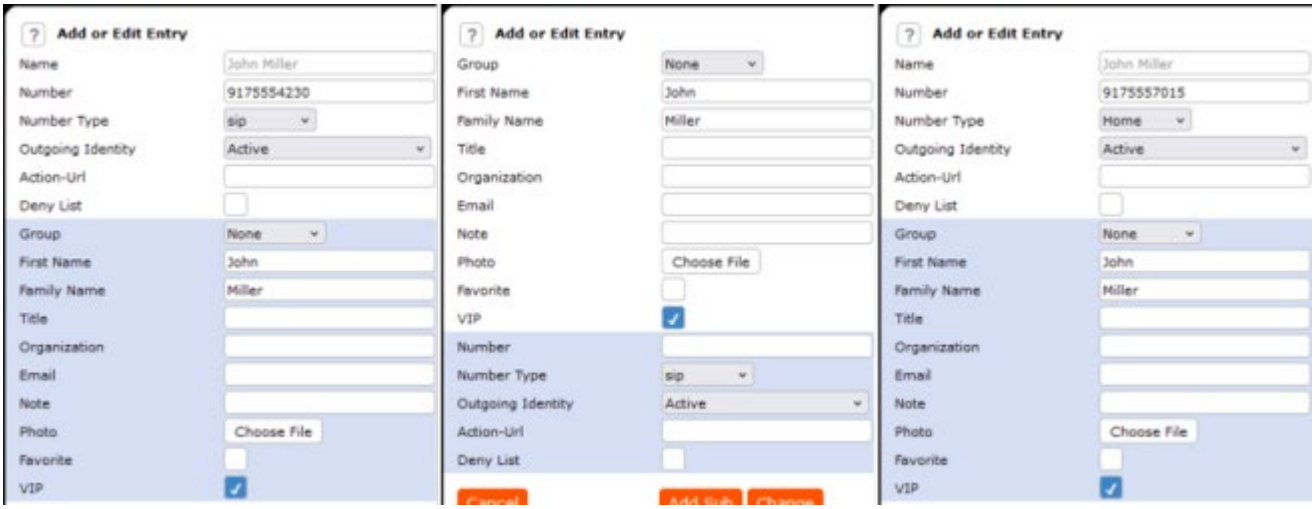

Tipos de contacto

VIP: Las llamadas procedentes de números con este tipo de contacto sonarán en tu teléfono incluso cuando el modo «No molestar» esté activo.

Puedes asignar un tono de llamada a este tipo de contacto. Si tu VIP también está asignado a un grupo (véase más abajo) y dicho grupo tiene un tono de llamada distinto, se reproducirá el tono asignado al grupo.

Lista de rechazados: Las llamadas procedentes de números de teléfono con este tipo de contacto no sonarán en tu teléfono. La persona que llama oirá la señal de ocupado. Para eliminar el número de la lista de rechazados, puedes

- borrar la entrada de la agenda haciendo clic en el símbolo de borrado
- o —si desea conservar el número en la agenda— cambiar el tipo de contacto a «ninguno» o «VIP» editando la entrada.

Identidad de salida

La configuración predeterminada es «Activa», lo que significa que el teléfono utilizará la identidad de salida actual cada vez que marques el número de una entrada de la agenda.

También puede seleccionar una identidad específica para que se utilice como identidad de salida cada vez que se marque el número; por ejemplo, si desea utilizar un proveedor de VoIP concreto para estas llamadas.

> **Nota**: Para utilizar una identidad de salida especificada en la agenda, debes marcar el número desde la agenda. Si simplemente lo tecleas en el teclado, se utilizará la identidad de salida actual, tal y como se indica en la pantalla.

Grupo

Los tipos de grupo disponibles son «Amigos», «Familia», «Trabajo», «Compañeros» o «Ninguno». La configuración predeterminada es «Ninguno». Puedes asignar un tono de llamada distinto a cada tipo de grupo.

Tonos de llamada

El teléfono cuenta con 10 tonos de llamada integrados que se pueden asignar a identidades, tipos de grupo y tipos de contacto.

También es posible descargar una melodía personalizada.

Añadir/editar entradas en el teléfono

Añadir una nueva entrada manualmente

1. Pulsa «» para abrir la agenda del teléfono.
2. Pulsa la tecla de función situada debajo de «».
3. Introduce el número de teléfono y pulsa 
4. Introduce un nombre y/o pulsa «».
5. Introduce un apellido y/o pulsa «».

   Nota: Introducir el nombre y/o los apellidos es opcional. Si no introduces ninguno de los dos, la entrada aparecerá en la lista bajo el número de teléfono. Puedes añadir el nombre y los apellidos más tarde editando la entrada en el teléfono o en la interfaz web.

Añadir una nueva entrada desde el historial de llamadas

1. Pulsa la tecla de función situada debajo de « » para abrir el historial de llamadas. Aparecerá la lista de **todas** las llamadas.
2. Pulsa « » / « » en la tecla de navegación para mostrar, en su lugar, las listas de llamadas **perdidas**, **recibidas** o **realizadas**.
3. Pulsa « » / « » en la tecla de navegación para seleccionar una llamada.
4. Pulse para ver los detalles de la llamada.

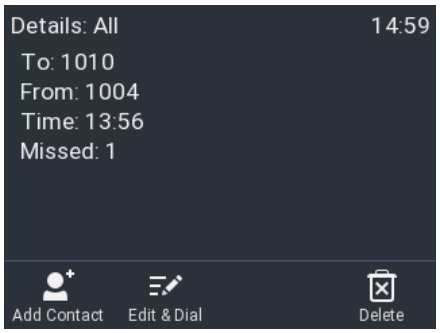

5. Pulsa para añadir el nombre (si se ha transmitido) y el número a la agenda. Si no se ha transmitido el nombre, se utilizará el número en su lugar.

Ordenar entradas

1. Pulsa para abrir la agenda del teléfono.
2. Pulsa .
3. Utiliza / para seleccionar el criterio de ordenación (apodo, nombre, apellidos, organización, etc.) y pulsa para ordenar.

Edición de una entrada existente

1. Pulsa para abrir la agenda del teléfono.
2. Selecciona una entrada: desplázate hasta la entrada o introduce la primera letra del nombre.
3. Pulsa « ». Se mostrará la pantalla de **detalles** de la entrada.
4. Edita los datos que desees.

Eliminar una entrada

1. Pulsa para abrir la agenda del teléfono.
2. Seleccionar una entrada: desplázate hasta la entrada o introduce la primera letra del nombre.
3. Si desea eliminar la entrada, pulse

Publicado por
Gigaset Technologies GmbH
Frankenstr. 2, D-46395 Bocholt
© Gigaset Technologies GmbH 2026
Sujeto a disponibilidad.
Todos los derechos reservados. Nos reservamos el derecho a realizar modificaciones.
www.gigaset.com
(Gigaset forma parte del Grupo de Empresas VTech)