Guide d'utilisation succinct du P150 IP PRO

Version : 16/10/2026



Table des matières

Guide d'utilisation succinct du P150 IP PRO 1
Table des matières 2
Consignes de sécurité – Recommandations du fabricant 4
Consignes de sécurité 4
Homologation 6
Mise au rebut 6
Entretien 7
Contact avec un liquid 7
Configuration du téléphone 8
Contenu de la livraison 8
Fixation du socle et du combiné 9
Fixation murale 10
Rotation de la languette du socle 11
Connexion du téléphone 12
Initialisation et enregistrement du téléphone 13
Découvrir votre téléphone 13
Symboles de fonction contextuels et programmables et touches de fonction F1 à F4 13
Touches de contrôle du son 13
Touches de fonction dédiées et personnalisables 14
Touches de navigation 15
Touches SmartLabel avec LED P1–P2 15
Touche étoile 16
Voyants LED 16
Indicateur d'appel 16
LED de la touche SmartLabel 16
Utilisation du téléphone 17
Passer des appels 17
Combiné 17
Casque 17
Haut-parleur 17
Combiné ou casque et haut-parleur intégré 17
Accepter des appels 18
Combiné : 18
Casque : 18
Haut-parleur : 18

Prise d'appel depuis un autre poste 19
Appel en attente 19
Mise en attente 20
Conférence 21
Transfert d’appels 22
Transfert supervisé 22
Transfert aveugle 22
Mettre fin à un appel 22
Appels manqués 23
Listes d’appels 24
Verrouillage et déverrouillage du clavier 26
Verrouillage 26
Déverrouillage 26
Refuser ou transférer des appels entrants 26
Renvoi d’appel 27
Réglages sur le téléphone et activation du renvoi d’appel 28
Désactiver le renvoi d'appel 29
Activation/désactivation du renvoi d’appel systématique à l'aide d'une touche de fonction 29
Répertoire 30
Répertoire 30
Définitions, explications 31
Entrées du répertoire 31
Types de contacts 32
Identité sortante 32
Sonneries 33
Ajout/modification d'entrées sur le téléphone 33
Ajouter manuellement une nouvelle entrée 33
Ajouter une nouvelle entrée à partir de la liste des appels 34
Tri des entrées 34
Modification d’une entrée existante 34
Suppression d'une entrée 34

Consignes de sécurité – Recommandations du fabricant

Consignes de sécurité



Veuillez lire les consignes de sécurité et le mode d’emploi avant toute utilisation. Des modes d’emploi complets pour tous les téléphones et systèmes téléphoniques ainsi que pour les accessoires sont disponibles en ligne sur wiki.gigaset.com. Nous contribuons ainsi à réduire la consommation de papier tout en vous offrant un accès rapide à la documentation complète et à jour à tout moment.



L'appareil ne peut pas être utilisé en cas de coupure de courant. En cas de coupure de courant, il n'est pas non plus possible de passer des appels d'urgence. Les numéros d'urgence ne peuvent pas être composés si le verrouillage du clavier/de l'écran est activé !



N’utilisez pas les appareils dans des environnements présentant un risque d’explosion (par exemple, les ateliers de peinture).



Les appareils ne sont pas résistants aux projections d'eau. C'est pourquoi il ne faut pas les installer dans un environnement humide, comme les salles de bains ou les salles d'eau.



Utilisez uniquement l'adaptateur secteur indiqué sur l'appareil. Lors de la mise sous tension, la prise de courant doit être facilement accessible. Utilisez uniquement le câble fourni pour la connexion LAN et branchez-le uniquement sur les ports prévus à cet effet.



Retirez de la circulation les appareils défectueux ou faites-les réparer par notre service après-vente, car ils pourraient perturber d’autres services sans fil.



N’utilisez pas l’appareil si l’écran est fissuré ou cassé. Les éclats de verre ou de plastique peuvent causer des blessures aux mains et au visage. Envoyez l’appareil à notre service après-vente pour qu’il soit réparé.



Gardez les petites pièces, les piles et les batteries, qui peuvent être avalées, hors de portée des enfants. L'ingestion d'une batterie peut entraîner des brûlures, la perforation des tissus mous et la mort. Des brûlures graves peuvent survenir dans les 2 heures suivant l'ingestion. En cas d'ingestion d'une pile ou d'une batterie, consultez immédiatement un médecin.



Pour éviter toute perte auditive, évitez d’écouter à volume élevé pendant de longues périodes.



L'utilisation de votre téléphone peut perturber le fonctionnement des équipements médicaux situés à proximité. Tenez compte des conditions techniques propres à votre environnement, par exemple dans un cabinet médical. Si vous utilisez un dispositif médical (par exemple un stimulateur cardiaque), veuillez contacter le fabricant de cet appareil. Il sera en mesure de vous renseigner sur la sensibilité de l'appareil aux sources externes d'énergie à haute fréquence (pour les caractéristiques techniques de votre produit Gigaset, voir « Caractéristiques techniques »).

Service Clients

Avez-vous des questions ?

Vous trouverez une aide et des informations rapides dans ce mode d’emploi et sur wiki.gigaset.com.

Informations sur les thèmes suivants

- Produits
- Documents
- Interop (interopérabilité)
- Micrologiciel
- FAQ
- Assistance

sont disponibles sur wiki.gigaset.com. Si vous avez d'autres questions concernant votre produit Gigaset, votre revendeur spécialisé se fera un plaisir de vous aider.

Homologation

La téléphonie VoIP est possible via l’interface LAN (IEEE 802.3).
Pour plus d’informations, veuillez contacter votre fournisseur d’accès Internet.

Les informations relatives à la conformité de nos produits à la loi britannique de 2022 sur la sécurité des produits et les infrastructures de télécommunications (PSTI) sont disponibles à l'adresse Internet suivante :www.gigaset.com/PSTI
. Les exigences spécifiques à chaque pays ont été prises en compte.
Nous, Gigaset Technologies GmbH, déclarons que cet appareil est conforme aux exigences essentielles et aux autres dispositions applicables prévues par les directives 2014/30/UE et 2014/35/UE.
Le texte intégral de la déclaration de conformité de l'UE est disponible à l'adresse Internet suivante :www.gigaset.com/docs .

Si ce produit est également importé au Royaume-Uni :
Gigaset Technologies GmbH déclare par la présente que les types d’équipements radio suivants sont conformes au règlement de 2017 sur les équipements radio : P150 IP PRO
Le texte intégral de la déclaration de conformité britannique est disponible à l'adresse Internet suivante :www.gigaset.com/docs .
Cette déclaration peut également figurer dans les dossiers « Déclarations de conformité internationales » ou « Déclarations de conformité européennes ».
Veuillez donc vérifier l’ensemble de ces dossiers.

Mise au rebut

Tous les produits électriques et électroniques doivent être éliminés séparément des déchets municipaux via les points de collecte désignés par le gouvernement ou les autorités locales.





Ce symbole représentant une poubelle sur roulettes barrée figurant sur le produit signifie que celui-ci est soumis à la directive européenne 2012/19/UE.
Royaume-Uni : Règlement de 2013 sur les déchets d’équipements électriques et électroniques.

L'élimination correcte et la collecte sélective de votre ancien appareil contribueront à prévenir d'éventuelles conséquences négatives pour l'environnement et la santé humaine. Il s'agit d'une condition préalable à la réutilisation et au recyclage des équipements électriques et électroniques usagés.

Pour plus d’informations sur l’élimination de votre ancien appareil, veuillez contacter le centre de collecte des déchets de votre commune ou le fournisseur d’origine du produit.

Entretien

Essuyez l'appareil avec un chiffon humide ou un chiffon antistatique. N'utilisez pas de solvants ni de chiffons en microfibres.

N’utilisez jamais de chiffon sec, car cela peut provoquer de l’électricité statique.

Dans de rares cas, le contact avec des substances chimiques peut entraîner des altérations de l’aspect extérieur de l’appareil. En raison de la grande diversité des produits chimiques disponibles sur le marché, il n’a pas été possible de tester toutes les substances.

Les altérations des finitions brillantes peuvent être soigneusement éliminées à l’aide de produits de polissage pour écrans de téléphones portables.

Contact avec un liquid



Si l’appareil entre en contact avec un liquide :

1. Débranchez tous les câbles de l'appareil.
2. Laissez le liquide s'écouler de l'appareil.
3. Séchez toutes les parties en les tamponnant.
4. Placez l'appareil dans un endroit sec et chaud pendant au moins 72 heures (pas dans un micro-ondes, un four, etc.) avec le clavier tourné vers le bas (le cas échéant).
5. Ne rallumez pas l'appareil tant qu'il n'est pas complètement sec.

Configuration du téléphone

Contenu de la livraison

- Base du téléphone
- Socle
- Combiné
- Cordon du combiné
- Guide d'installation rapide, Licence publique générale GNU



Fixation du socle et du combiné

Le socle peut être fixé selon deux angles différents : 46° et 28°.

Remarque : avant de fixer le socle au téléphone, branchez l'extrémité la plus longue du cordon du combiné dans le connecteur portant la mention « » situé à l'arrière du téléphone, puis placez le

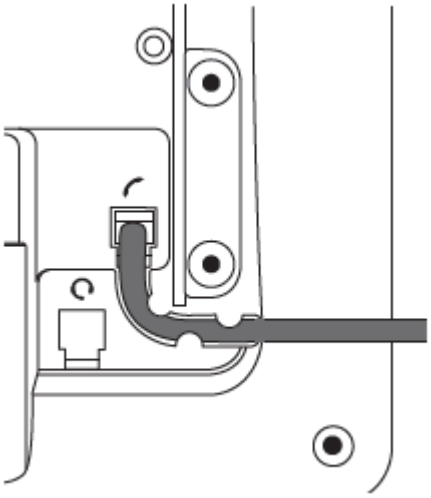

cordon dans le guide-câble.

1. Placez la partie supérieure des rainures du socle sous les glissières situées à l'arrière du téléphone.

2. Poussez le socle vers le haut le long des glissières jusqu’à ce qu’il s’enclenche.

3. Branchez l'extrémité courte du cordon du combiné dans la prise située sur le combiné.

4. Posez le téléphone sur une surface plane et horizontale.

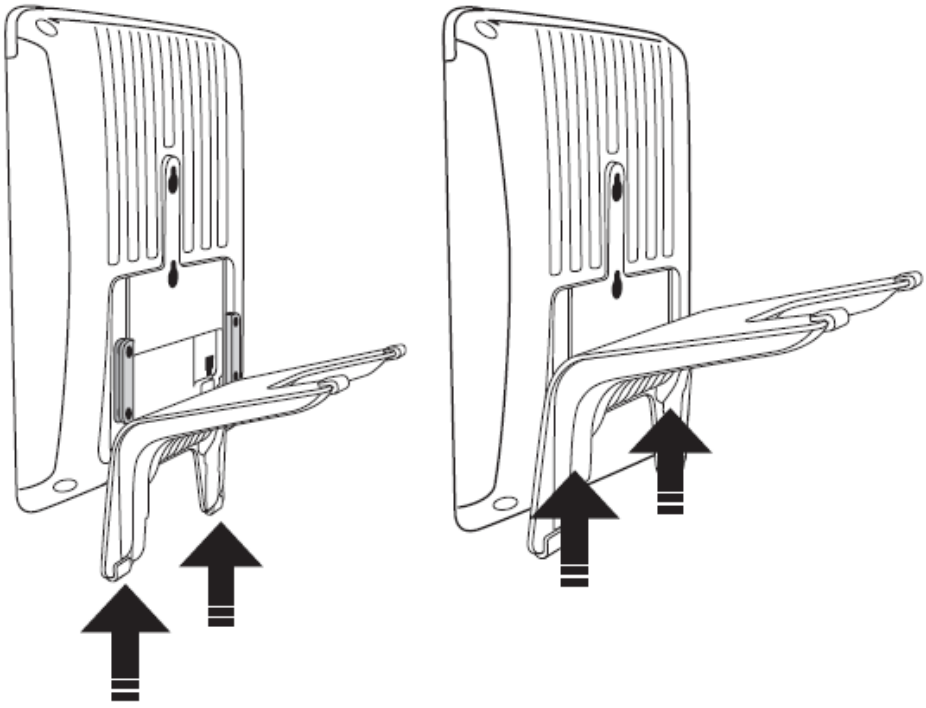

Fixation murale

1. Vissez les vis dans le mur.
2. Dévissez les glissières du socle à l'arrière du téléphone.
3. Branchez l'extrémité longue du cordon du combiné dans le connecteur portant la mention «  » à l'arrière du téléphone et placez le cordon dans le guide-câble.
4. Accrochez le téléphone aux vis en alignant les trous situés à l'arrière de l'appareil avec celles-ci.

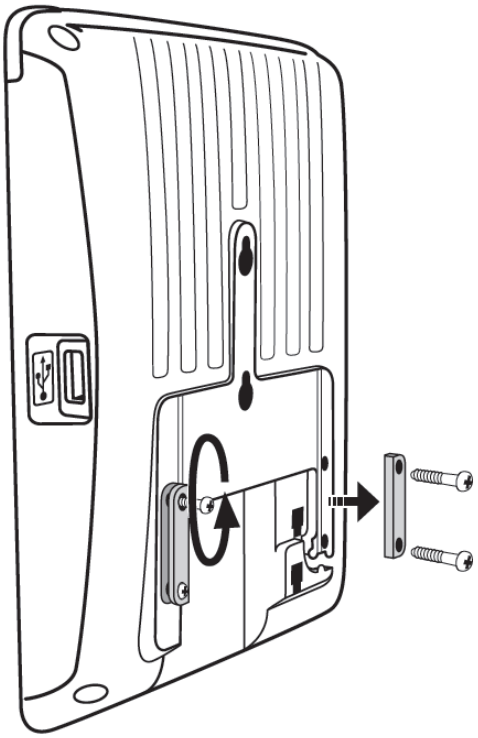

Rotation de la languette du socle

Le téléphone est livré avec la languette au même niveau que le bord intérieur du socle. Si vous comptez fixer le téléphone au mur, nous vous recommandons de faire pivoter la languette de 180°. Une fois pivotée, l'extrémité de la languette dépassera légèrement du bord du « socle ». Le petit trou rectangulaire situé dans le boîtier du combiné s'adapte parfaitement à l'extrémité désormais saillante, ce qui maintient le combiné solidement en place en position verticale sur le mur.

1. Faites glisser la languette en plastique hors du socle.
2. Faites pivoter la languette de 180°.
3. Réinsérez la languette dans le socle. Le haut de la languette dépasse désormais légèrement du bord intérieur du socle, ce qui permet de maintenir le combiné plus solidement en place.

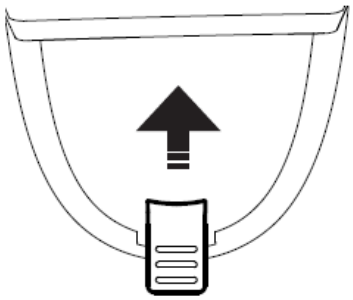

Fig./Abb. 1

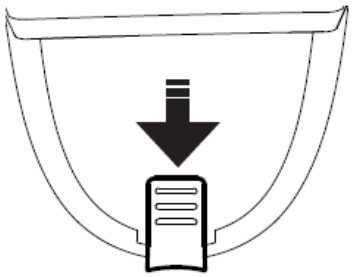

Fig./Abb. 2

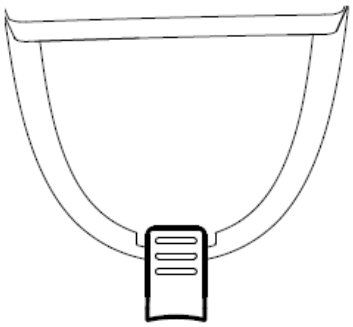

Fig./Abb. 3

Connexion du téléphone

(1) Si le PoE n’est pas disponible

(2) Non fourni

(3) En option

Le téléphone peut fonctionner grâce à l’alimentation par Ethernet (PoE) fournie via le câble réseau ou, si le PoE n’est pas disponible sur votre réseau, à l’aide de l’adaptateur secteur 5 V CC disponible séparément.

1. Branchez l’extrémité longue et non torsadée du cordon du combiné 4P4C dans le connecteur portant la mention «  », puis connectez l’extrémité courte au combiné.
2. Branchez le câble Ethernet (réseau) dans le connecteur RJ45 portant la mention « **NET »** et branchez l’autre extrémité côté réseau pour établir une liaison de données.
3. Si le PoE n’est pas disponible, insérez la fiche de l’adaptateur secteur dans le connecteur marqué « **5V DC »** et branchez la fiche dans la prise murale.
4. L'autre connecteur RJ45, marqué **« PC** », permet de connecter en série d'autres périphériques Ethernet sans avoir besoin d'une deuxième ligne de connexion Ethernet.

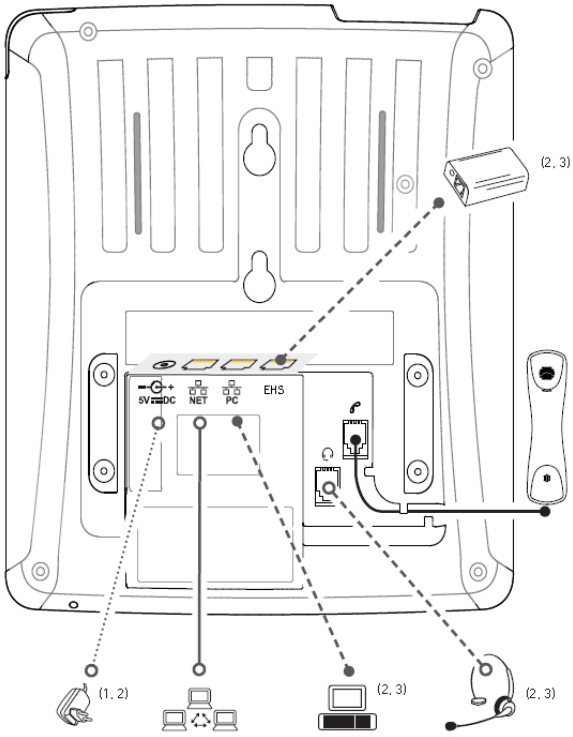

Initialisation et enregistrement du téléphone

Une fois le téléphone configuré et connecté au réseau, il commence à s'initialiser. Normalement, l'initialisation est entièrement automatique, via le protocole DHCP.

Si votre réseau ne prend pas en charge le protocole DHCP, vous devez obtenir l'adresse IP, le masque de réseau, l'adresse de la passerelle IP et le serveur DNS auprès de votre fournisseur d'accès Internet ou de votre administrateur réseau, puis les saisir manuellement lorsque l'écran vous y invite.

REMARQUE : dans la plupart des cas, le téléphone sera configuré automatiquement ou manuellement par l'administrateur réseau. Si la configuration automatique n'est pas disponible, vous aurez besoin des informations d'enregistrement fournies par votre fournisseur d'accès Internet ou votre administrateur réseau —

généralement le numéro de téléphone ou de poste, le mot de passe et le nom du registraire. La configuration s'effectue ensuite via l'interface Web de l'appareil ; voir : wiki.gigasetpro.com

Découvrir votre téléphone

Symboles de fonction contextuels et programmables et touches de fonction F1 à F4

Appuyez sur la touche de fonction située sous le symbole affiché à l'écran pour activer la fonction, ouvrir la liste, etc., représentée par le symbole situé au-dessus de la touche.

Touches de contrôle du son

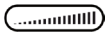 Réglage du volume

- de la sonnerie lorsque le téléphone est en veille ou sonne
- du combiné/haut-parleur du boîtier pendant un appel

 Activer/désactiver le micro

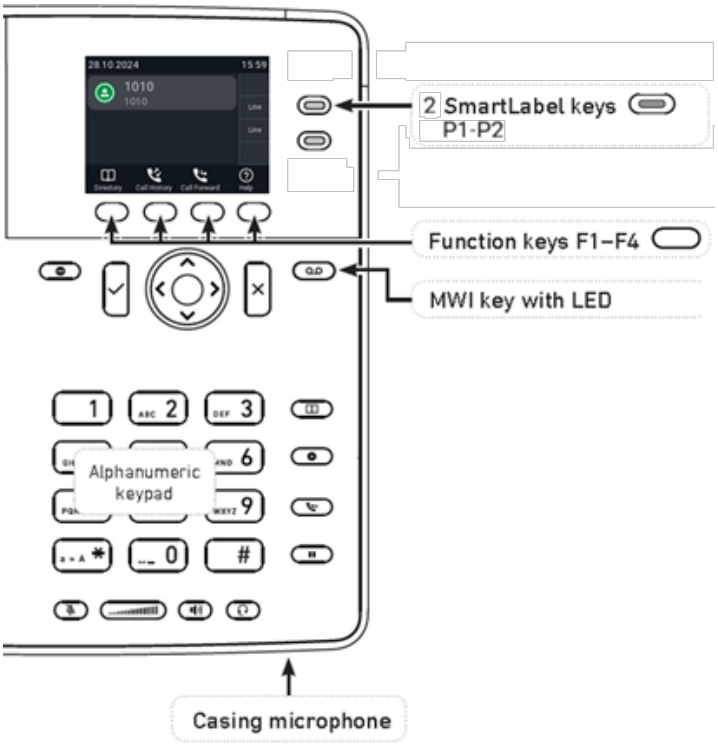

Basculement entre le mode mains libres et le mode combiné. Appuyez pour composer un numéro et accepter des appels en mode haut-parleur.

Activation/désactivation du mode casque

Touches de fonction dédiées et personnalisables

Touche MWI

Activer et désactiver le mode « Ne pas déranger » (DND).

Répertoire

Menu des paramètres

Transfert

Mise en attente

Touches de navigation

- Confirmer, enregistrer les actions et les saisies, et revenir à l'écran précédent
- Prise d'appels en mode haut-parleur et en mode casque
- Depuis l'écran de veille : Appels composés (recomposer)



- Annuler des actions et des saisies, et revenir à l'écran précédent
- Mettre fin à un appel en mode haut-parleur, casque ou combiné

^ v — Depuis l'écran de veille : sélectionner l'identité de l'appelant

< — Depuis l'écran de veille : appels reçus

> — Depuis l'écran de veille : appels manqués

^ v — Dans d'autres contextes (paramètres, listes) : naviguer vers le haut/vers le bas

< — Dans d'autres contextes : navigation/barre d'espace vers la gauche

> — Dans d'autres contextes : naviguer/espace vers la droite

Touches SmartLabel avec LED P1–P2

Réglage par défaut : Ligne

- LED clignotant rapidement : appel entrant. Appuyez sur une touche, sur « ☑ » ou décrochez le combiné pour accepter
- LED allumée en continu : en communication
- LED clignotant lentement : appel en attente

Touche étoile



En mode édition :

- Appuyez pendant une seconde pour changer de mode de saisie (chiffres > minuscules > majuscules)
- Appuyez brièvement pour saisir *

En mode veille : Appuyez pendant 3 secondes pour **verrouiller/déverrouiller le clavier**

Voyants LED

Indicateur d'appel

La LED rouge vif située en haut de l'écran indique les appels entrants, en cours, en attente et manqués. Elle se comporte comme suit :

- clignote rapidement lorsqu'un appel arrive
- Allumée en continu lorsque vous composez un numéro, pendant un appel et lorsque vous avez manqué un appel. Pour éteindre la LED après un appel manqué, appuyez sur la flèche droite de la touche de navigation pour ouvrir le menu « Appels manqués » et éteindre simultanément la LED.
- Clignote lentement lorsque vous avez mis un appel en attente

LED de la touche SmartLabel

Selon la fonction attribuée à la touche, la LED rouge ou verte de la touche s'allume lorsque la touche est actionnée. Le réglage d'usine est la LED rouge et la fonction « ligne ». Les LED d'une touche de ligne :

- clignotent rapidement lorsqu’un appel sonne sur la ligne ;
- restent allumées en continu lorsqu’un appel est en cours sur la ligne ;
- clignotent lentement lorsqu'un appel est en attente sur la ligne ;
- sont éteintes lorsque la ligne est libre.

Lorsque d’autres fonctions sont attribuées aux touches, les LED peuvent rester allumées ou clignoter. Par exemple : lorsque la fonction « poste » a été attribuée à une touche et que la surveillance des postes est activée sur les deux téléphones, la LED

- clignotera rapidement lorsqu'un appel sonne sur le poste ;
- restera allumée en continu lorsque l'extension est occupée ;
- s'éteindra lorsque le poste n'est pas occupé.

Utilisation du téléphone

Passer des appels

Combiné

Décrochez le combiné, composez le numéro de téléphone, puis appuyez sur «  » ou sur la touche centrale OU

Composez le numéro de téléphone, puis décrochez le combiné.

Casque

Composez le numéro de téléphone, puis appuyez sur «  ».

Haut-parleur

Composez le numéro de téléphone, puis appuyez sur «  » ou sur la touche centrale.

Combiné ou casque et haut-parleur intégré

Lorsque le mode audio double est activé, les autres personnes présentes dans la pièce peuvent écouter l'interlocuteur via le haut-parleur intégré au téléphone.

1. Utilisez la méthode prévue pour le combiné ou le casque pour composer le numéro.
2. Une fois la communication établie, appuyez sur la touche de fonction  pour activer le haut-parleur du boîtier. Appuyez sur la touche de fonction  pour désactiver le haut-parleur.

Accepter des appels

Combiné :

Décrochez le combiné.

Casque :

Appuyez sur «  ». Si le téléphone est déjà en mode casque, vous pouvez également appuyer sur la touche de ligne clignotante.

Haut-parleur :

Appuyez sur  ou sur la touche de ligne clignotante.

Prise d'appel depuis un autre poste

Vous pouvez prendre en charge les appels qui sonnent sur un autre poste, par exemple lorsque ce dernier est occupé ou lorsque l'utilisateur est absent, à condition que les conditions suivantes soient remplies :

- Cette fonction doit être prise en charge par le PBX.
- Les postes dont vous souhaitez prendre les appels sur votre propre poste doivent autoriser cette fonction. Il est possible, mais pas obligatoire, de limiter l'autorisation de surveillance à certains utilisateurs ou groupes d'utilisateurs.
- Chaque poste à surveiller doit être programmé sur l'une des touches de fonction librement programmables dotées de voyants LED.

Lorsque ces conditions sont remplies, l'état du poste surveillé est indiqué par la LED de la touche de fonction :

- LED clignotante : appel entrant en cours. Si l'appel n'est pas pris, appuyez sur la touche pour le prendre ;

Appel en attente

Lorsque vous êtes en communication, l'arrivée d'un autre appel est signalée visuellement par le clignotement de la LED d'appel et par l'apparition du symbole dans la ligne des touches de fonction ; elle est également signalée acoustiquement par un double bip.

Lorsqu'un appel est en attente, vous disposez des options suivantes :

- Appuyez sur la touche de ligne clignotante correspondant à l'appel en attente pour mettre votre appel en cours en attente et accepter le deuxième appel sans savoir qui vous appelle. Cette option n'est disponible que si une touche de ligne libre est disponible au moment où l'appel arrive.

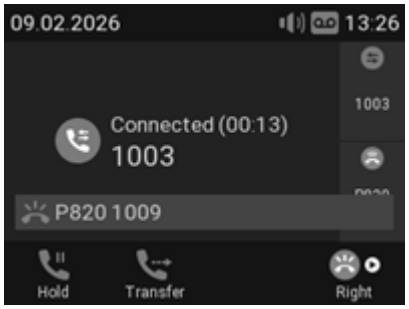

- Appuyez sur la touche de fonction située sous « » pour afficher l'écran **d'appel en attente** ; vous verrez s'afficher l'identifiant de l'appelant à l'écran s'il est transmis.
    - Appuyez sur « » pour rejeter l'appel en attente. L'appelant entendra la tonalité d'occupation.
    - Appuyez sur « » pour accepter le deuxième appel et mettre votre appel en cours en attente.

- Appuyez sur « » pour revenir à l'écran «Connected» avec votre connexion en cours.

  Remarque : appuyer sur les touches « » et « » aura une incidence sur l'appel affiché à l'écran, c'est-à-dire votre communication en cours, le ou les appels en attente ou le ou les appels mis en attente.
- Si vous ne souhaitez pas accepter l'appel en attente, vous pouvez :
  - ignorer le message d'annonce. Si vous avez configuré le renvoi d'appel en cas d'occupation, l'appel sera transféré vers ce téléphone.
  - refuser l'appel entrant en affichant l'écran « **Appel en attente** »

    et en appuyant sur « ».

    L'appelant entend la tonalité d'occupation. Appuyer sur « » pendant trois secondes ajoute également l'appelant à la liste «Refusés» du répertoire du téléphone. Les futurs appels provenant de ce numéro ne feront pas sonner le téléphone ; l'appelant entendra la tonalité d'occupation.

Mise en attente

Appuyez sur « » pour mettre l'appel en cours en attente. Les appels en attente sont signalés de trois façons :

- Par le texte affiché à l'écran.
- Par la touche de ligne qui clignote lentement.
- Par la LED d'indication d'appel qui clignote lentement.
- Par un double bip.

  Vous pouvez désormais :
- Transférer l'appel en attente à l'aveugle ou après une annonce préalable
- Recevoir et passer des appels, et mettre d'autres appels en attente.

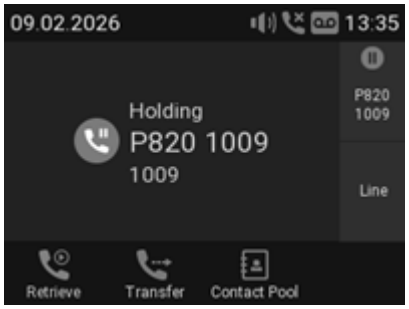

Reprenez l'appel mis en attente en appuyant sur la touche de ligne correspondante ou en appuyant à nouveau sur « ». Si votre interlocuteur raccroche pendant la mise en attente, l'appel est également interrompu sur votre téléphone et les voyants LED s'éteignent.

Conférence

Le nombre maximal de participants est de trois.

Lancer une conférence

1. Appelez le premier participant souhaité et mettez-le en attente.
2. Appelez le deuxième participant souhaité.
3. Une fois la communication établie avec ce participant, appuyez sur « » pour démarrer la conférence.

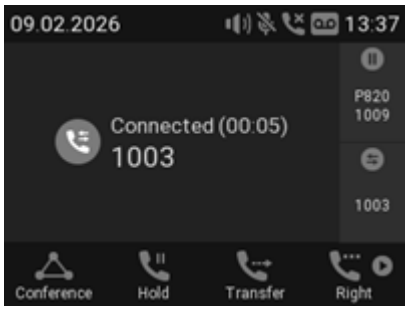

- **Sélectionner des participants individuels.**
  - Sur l'écran de conférence, appuyez sur « » à l'aide de la touche de navigation ou de la touche de fonction située sous « » pour sélectionner le premier participant à la conférence ; appuyez à nouveau sur « » ou « » pour sélectionner le participant suivant.
  - Lorsque vous visualisez le deuxième participant, appuyez sur « » ou « » pour afficher le premier participant.
  - Lorsque vous visualisez le premier participant, appuyez sur ou pour revenir à l'écran de la conférence.
- Discuter en privé avec un participant. Lorsqu'un des participants est affiché à l'écran, appuyez sur pour discuter en privé avec ce participant et mettre l'autre interlocuteur en attente. Pour reprendre la conférence, appuyez sur .
- Mettre un participant en attente. Lorsqu'un des participants est affiché à l'écran, appuyez sur « » pour mettre ce correspondant en attente et discuter en privé avec l'autre correspondant. Pour relancer la conférence, appuyez sur « ».
- Pour mettre fin à la conférence et couper la connexion avec les deux interlocuteurs, revenez à l'écran de la conférence et appuyez sur .

Transfert d’appels

Vous pouvez transférer aussi bien les appels en cours que les appels qui sonnent sur votre téléphone.

- Lorsque vous êtes en ligne, il existe deux façons de transférer un appel à un tiers :
  - Annoncer d’abord l’appel au tiers, afin de vous assurer que celui-ci est le bienvenu et qu’il sera accepté : **transfert supervisé** ;
  - Transférer l'appel sans préavis : **transfert aveugle**. Vous n'aurez aucune information indiquant si le tiers est disponible et/ou s'il décroche l'appel.
- Lorsqu'un appel sonne sur votre téléphone, vous pouvez le transférer à un tiers sans y répondre au préalable (transfert aveugle uniquement).

Transfert supervisé

- Mettez l’appel en attente  .
- Composez le numéro vers lequel vous souhaitez transférer l'appel et annoncez l'appel. Vous pouvez également sélectionner un numéro dans l'annuaire interne ou dans l'un des annuaires téléphoniques externes disponibles
- Si le tiers souhaite accepter l'appel, raccrochez.

Transfert aveugle

- Avec un appel en cours, appuyez sur  . L'écran de numérotation s'affiche.
- Composez le numéro ou sélectionnez-en un dans l’annuaire interne ou dans l’un des annuaires externes disponibles

Appuyez sur . Il se peut que s'affichent brièvement deux messages « Terminé », suivis du nom ou du numéro de l'appelé et de l'appelant, indiquant que le transfert a été effectué.

Mettre fin à un appel

- Avec le combiné : replacez le combiné sur son socle ou appuyez sur .
- Si vous utilisez le haut-parleur ou un casque : appuyez sur .

Appels manqués

Les appels manqués sont signalés par la LED d’appel (allumée en continu), le symbole d’appel manqué dans la ligne d’état, ainsi que par le message « Manqué » accompagné du nombre d’appels manqués à l’écran et sur l’écran d’informations d’état.

- Pour consulter vos appels manqués, appuyez sur la flèche droite › de la touche de navigation. L'appel est supprimé de la liste de tous les appels une fois que celle-ci a été consultée.

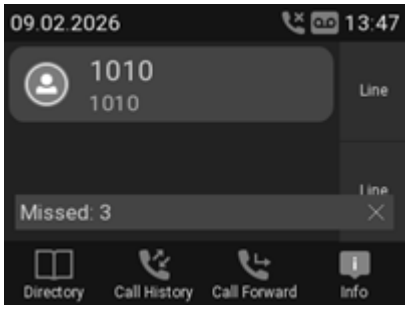

Listes d’appels

Trois listes d’appels (appels manqués, appels émis et appels reçus) sont enregistrées dans le téléphone. Elles contiennent le numéro, l’heure, la date et la durée des appels. Si la mémoire allouée au stockage des listes d’appels est pleine, les plus anciennes seront écrasées.

1. Appuyez sur pour ouvrir l'historique des appels.
2. Pour consulter la liste des appels manqués, reçus ou émis, appuyez sur les flèches gauche et droite de la touche de navigation afin d’afficher les listes les unes après les autres à l’écran.

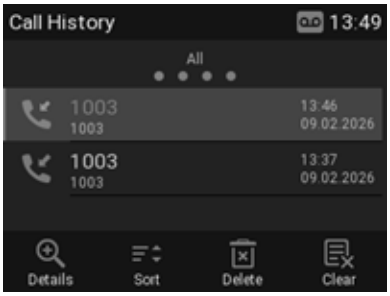

Remarque : sur l'écran de veille, vous pouvez également utiliser les touches suivantes pour afficher directement les listes (réglage par défaut) :

1. Appels manqués : appuyez sur la flèche droite du pavé de navigation.
2. Appels reçus : appuyez sur la flèche gauche du pavé de navigation.
3. Appels émis : appuyez sur .

3. Dans chaque liste, l'appel le plus récent apparaît en haut de la liste. Faites défiler la liste à l'aide des flèches haut/bas de la touche de navigation. Les icônes indiquent le type d'appel :

Appel manqué
Appel reçu
Appel émis

1. Appuyez sur pour composer le numéro de l'appel sélectionné.
2. Appuyez sur pour supprimer l'appel sélectionné.
3. Appuyez sur pour effacer toute la liste.
4. Appuyez sur la touche pendant trois secondes pour revenir à l'écran de veille.
5. Appuyez sur pour trier les appels.
6. Appuyez sur pour afficher les détails de l'appel sélectionné.

Verrouillage et déverrouillage du clavier

Lorsque le clavier est verrouillé, seuls les numéros d'urgence configurés sur la page « Préférences » de l'interface utilisateur Web du téléphone peuvent être composés.

Définition d’un code PIN pour déverrouiller le clavier (facultatif) : voir « Définition d’un code PIN pour déverrouiller le clavier »

Verrouillage

Appuyez sur la touche «  » pendant trois secondes. Le symbole de verrouillage apparaît dans la barre d'état. Il remplace également le symbole d'identité.

Déverrouillage

Appuyez sur la touche «  » pendant trois secondes pour déverrouiller le clavier.

- Si un code PIN a été défini pour déverrouiller le clavier, vous serez invité à le saisir.

Refuser ou transférer des appels entrants

Si vous ne souhaitez pas répondre à un appel en cours, trois options s’offrent à vous : laisser sonner sans répondre, rejeter l’appel manuellement ou le transférer manuellement à un tiers.

- Refuser manuellement un appel en cours.
- Appuyez sur «  ». L’appelant entendra la tonalité d’occupation.
- Transférer l’appel vers un autre téléphone (transfert aveugle).

Renvoi d’appel

Le téléphone peut être configuré pour renvoyer les appels entrants, soit systématiquement, soit sous certaines conditions. Les réglages peuvent être effectués sur le téléphone et via l'interface Web. Pour plus d'informations sur l'utilisation de l'interface Web pour ces réglages, consultez la section « Renvoi d’appel »

> **Remarque** : le renvoi d’appel est configuré séparément pour chaque identité configurée. Lorsque le paramétrage est effectué sur le téléphone, il s’applique à l’identité sélectionnée comme identité sortante.

Renvoi systématique : transfère tous les appels entrants vers le numéro de téléphone, le poste ou la boîte vocale spécifié(e) comme destination de cette fonction.

Par défaut, l’icône est disponible dans la rangée des touches de fonction ; appuyer sur la touche associée active ou désactive respectivement le renvoi de tous les appels. Vous pouvez également attribuer cette fonction à une autre touche de fonction ou utiliser le menu de configuration, comme indiqué dans le tableau ci-dessous.

Renvoi sur occupation : transfère les appels qui sonnent alors que le téléphone est occupé vers le numéro de téléphone, le poste ou la boîte vocale spécifié(e) comme destination de cette fonction.

Renvoi temporisé : lorsqu’un appel commence à sonner, le téléphone attend le nombre de secondes spécifié dans le paramètre « Durée du renvoi d’appel ». Si l’appel n’est pas pris avant la fin de ce délai, il est transféré vers le numéro de téléphone, le poste ou la boîte vocale spécifié(e) comme cible de cette fonction.

Réglages sur le téléphone et activation du renvoi d’appel

	Renvoi systématique	Renvoi sur occupation	Renvoi temporisé
Appuyez sur	⚙	⚙	⚙
Appuyez sur	ABC 2 Fonctions d'appel	ABC 2 Fonctions d'appel	ABC 2 Fonctions d'appel
Appuyez sur	1 Renvoi d’appel	1 Renvoi d’appel	1 Renvoi d’appel
Appuyez sur	1 Renvoi systématique	ABC 2 Renvoi sur occupation	DEF 3 Renvoi temporisé
Appuyez sur	✓ ou 1 Activer le transfert	✓ ou 1 Activer le transfert	✓ ou 1 Activer le transfert
Appuyez sur	ABC 2 Cible	ABC 2 Cible	ABC 2 Cible
Type	numéro de téléphone	numéro de téléphone	numéro de téléphone
Appuyez sur			DEF 3 Durée du renvoi d’appel
Type			nombre de secondes
Appuyez sur	× pendant deux secondes pour revenir à l'écran de veille.		

Désactiver le renvoi d'appel

	Renvoi systématique	Renvoi sur occupation	Renvoi temporisé
Appuyez sur	⚙	⚙	⚙
Appuyez sur	2 ABC Fonctions d'appel	2 ABC Fonctions d'appel	2 ABC Fonctions d'appel
Appuyez sur	1 Renvoi d'appel	1 Renvoi d'appel	1 Renvoi d'appel
Appuyez sur	1 Renvoi systématique	2 ABC Renvoi sur occupation	3 DEF Renvoi temporisé
Appuyez sur	✓ ou 1 Activer le transfert	✓ ou 1 Activer le transfert	✓ ou 1 Activer le transfert

Activation/désactivation du renvoi d'appel systématique à l'aide d'une touche de fonction

Activer le renvoi d'appel

Remarque : le renvoi d'appel est configuré séparément pour chaque identité configurée. Lorsque le paramétrage est effectué sur le téléphone, il s'applique à l'identité sélectionnée comme identité sortante.

1. Appuyez sur . L'écran **« Destination du renvoi »** s'affiche.

Remarque : si la touche « » ( ) n'est pas disponible lorsque l'écran est en mode veille, vous pouvez l'activer sur la page « Touches de fonction » de l'interface Web du téléphone. Pour plus d'informations, consultez le chapitre « Configuration des touches de fonction », « Exemple 3 : modification du paramètre d'une touche contextuelle ».

2. Si aucun numéro de transfert n'a été défini ou s'il doit être modifié, effectuez les saisies nécessaires.
3. Appuyez sur ✓

Désactiver le renvoi d'appel

Appuyez sur la touche de fonction située sous « h»

Répertoire

Répertoire

Le répertoire est le répertoire intégré du téléphone. Il peut contenir jusqu'à 1 000 entrées. Les entrées peuvent être ajoutées et modifiées sur le téléphone et via l'interface Web.

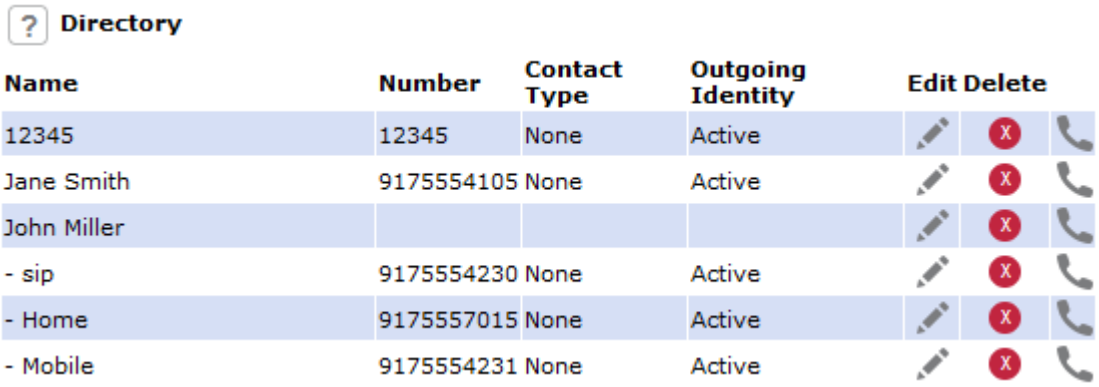

Directory

Name	Number	Contact Type	Outgoing Identity	Edit	Delete	
12345	12345	None	Active			
Jane Smith	9175554105	None	Active			
John Miller						
- sip	9175554230	None	Active			
- Home	9175557015	None	Active			
- Mobile	9175554231	None	Active			

Les modifications que vous effectuez dans l'interface Web ne seront prises en compte qu'après avoir cliqué sur « Enregistrer » ou sur « Appliquer » puis « Enregistrer », selon la version de votre micrologiciel. Les modifications seront perdues si vous ouvrez une autre page de l'interface Web sans avoir préalablement cliqué sur « Appliquer » ou « Enregistrer ».

Définitions, explications

Entrées du répertoire

Chaque entrée doit comporter au moins un numéro de téléphone ; il est possible d'associer plusieurs numéros de téléphone. Si vous ne saisissez pas de prénom et/ou de nom et/ou de pseudonyme, le numéro de téléphone apparaîtra à la fois sous « Nom » et sous « Numéro ».

- Entrée avec un seul numéro de téléphone :

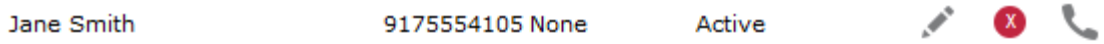

- Entrée avec plusieurs numéros de téléphone associés :

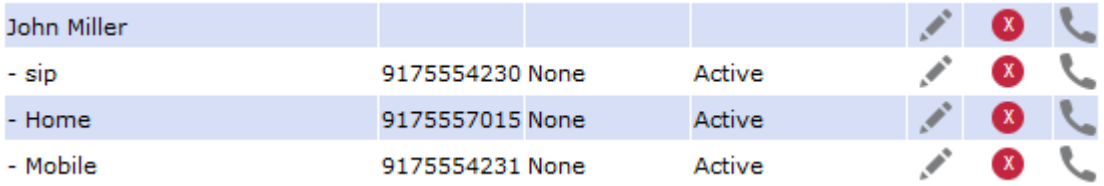

Zone « Nom ». Mêmes données pour l'enregistrement principal et toutes les sous-entrées.

Zone bleue. Les données peuvent varier pour chaque numéro de téléphone associé. Si les champs de texte des entrées secondaires sont vides, ce sont les données de l'enregistrement principal qui s'affichent.

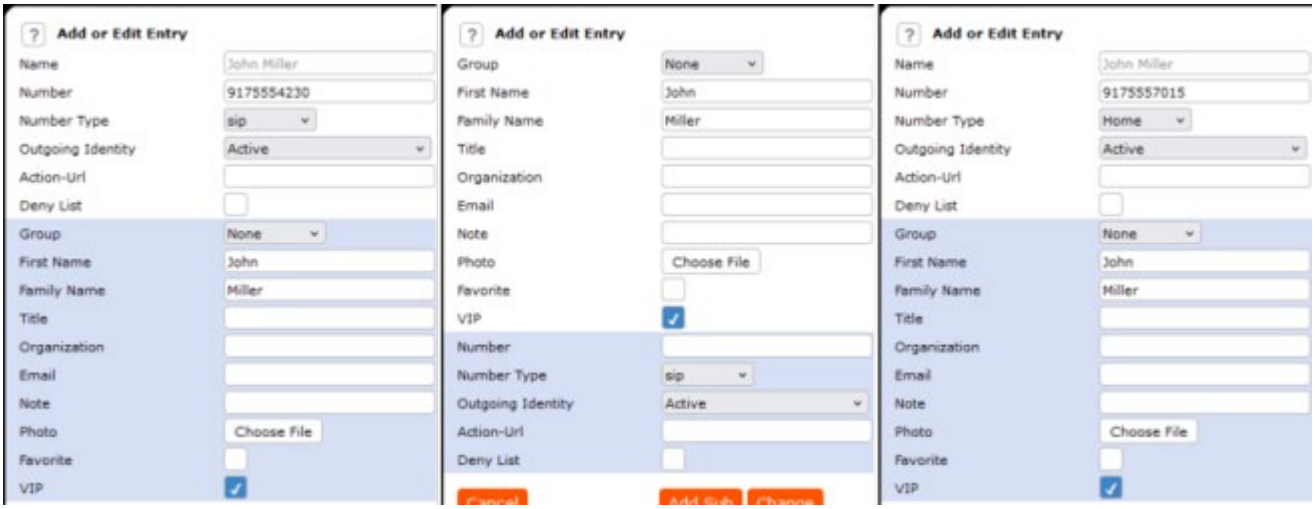

Types de contacts

VIP : les appels provenant de numéros de ce type de contact feront sonner votre téléphone même lorsque le mode « Ne pas déranger » est activé.

Vous pouvez attribuer une sonnerie à ce type de contact. Si votre contact VIP est également affecté à un groupe (voir ci-dessous) et si ce groupe dispose d'une sonnerie distincte, c'est la sonnerie attribuée au groupe qui sera diffusée.

Liste de blocage : les appels provenant de numéros de ce type ne feront pas sonner votre téléphone. L'appelant entendra la tonalité d'occupation. Pour supprimer le numéro de la liste de blocage, vous pouvez soit

- supprimer l'entrée du répertoire en cliquant sur l'icône de suppression
- soit – si vous souhaitez conserver le numéro dans le répertoire – modifier le type de contact en « Aucun » ou « VIP » en modifiant l'entrée.

Identité sortante

Le paramètre par défaut est « Actif », ce qui signifie que le téléphone utilisera l'identité sortante actuelle chaque fois que vous composerez le numéro d'une entrée du répertoire.

Vous pouvez également sélectionner une identité spécifique à utiliser comme identité sortante chaque fois que le numéro est composé, par exemple si vous souhaitez utiliser un fournisseur VoIP spécifique pour ces appels.

> **Remarque** : pour utiliser une identité d'appel spécifiée dans le répertoire, vous devez composer le numéro à partir du répertoire. Si vous le saisissez simplement sur le clavier, l'identité d'appel actuelle, telle qu'indiquée à l'écran, sera utilisée.

Groupe
Les types de groupes disponibles sont « Amis », « Famille », « Travail », « Collègues » ou « Aucun ». Le réglage par défaut est « Aucun ». Vous pouvez attribuer une sonnerie distincte à chaque type de groupe.

Sonneries

Le téléphone dispose de 10 sonneries intégrées pouvant être attribuées à des identités, des types de groupes et des types de contacts.

Il est également possible de télécharger une mélodie personnalisée.

Ajout/modification d'entrées sur le téléphone

Ajouter manuellement une nouvelle entrée

1. Appuyez sur pour ouvrir le répertoire du téléphone.
2. Appuyez sur la touche de fonction située sous « ».
3. Saisissez le numéro de téléphone et appuyez sur
4. Saisissez un prénom et/ou appuyez sur .
5. Saisissez un nom de famille et/ou appuyez sur « ».

   Remarque : la saisie d'un prénom et/ou d'un nom de famille est facultative. Si vous n'en saisissez aucun, l'entrée apparaîtra sous le numéro de téléphone. Vous pouvez ajouter un prénom et un nom de famille ultérieurement en modifiant l'entrée sur le téléphone ou via l'interface Web.

Ajouter une nouvelle entrée à partir de la liste des appels

1. Appuyez sur la touche de fonction située sous pour ouvrir l'historique des appels. La liste de **tous** les appels s'affiche.
2. Appuyez sur / à l'aide du pavé de navigation pour afficher respectivement la liste des appels **manqués**, **reçus** ou **émis**.
3. Appuyez sur / à l'aide du pavé de navigation pour sélectionner un appel.
4. Appuyez sur pour afficher les détails de l'appel.

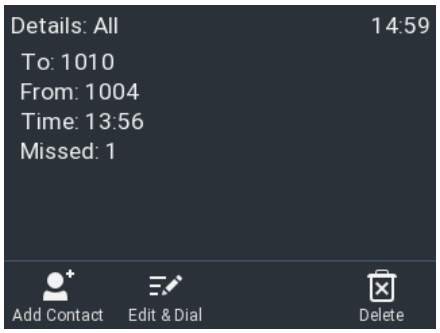

5. Appuyez sur pour ajouter le nom (si celui-ci a été transmis) et le numéro au répertoire téléphonique. Si le nom n'a pas été transmis, le numéro sera utilisé à sa place.

Tri des entrées

1. Appuyez sur pour ouvrir le répertoire du téléphone.
2. Appuyez sur .
3. Utilisez les touches / pour sélectionner le critère de tri (pseudo, prénom, nom, organisation, etc.) puis appuyez sur pour lancer le tri.

Modification d'une entrée existante

1. Appuyez sur pour ouvrir le répertoire du téléphone.
2. Sélectionnez une entrée : faites défiler jusqu'à l'entrée souhaitée ou saisissez la première lettre du nom.
3. Appuyez sur . L'écran **«Détails»** de l'entrée s'affiche.
4. Modifiez les informations souhaitées.

Suppression d'une entrée

1. Appuyez sur pour ouvrir le répertoire du téléphone.
2. Sélectionner une entrée : faites défiler jusqu'à l'entrée ou saisissez la première lettre du nom.
3. Si vous souhaitez supprimer l'entrée, appuyez sur

Publié par
Gigaset Technologies GmbH
Frankenstr. 2, D-46395 Bocholt
© Gigaset Technologies GmbH 2026
Sous réserve de disponibilité.
Tous droits réservés. Sous réserve de modifications.
www.gigaset.com
(Gigaset est membre du groupe VTech)