Manuale d'uso sintetico di P150 IP PRO

Versione: 16.10.2026



Indice

Manuale d'uso sintetico di P150 IP PRO 1
Indice 2
Precauzioni di sicurezza – Consigli del produttore 4
Note di sicurezza 4
Direttive Comunitarie 6
Dichiarazione CE di Conformità 6
Informazioni agli utenti per lo smaltimento degli apparati a fine vita 7
Cura 8
Contatto con liquidi 8
Configurazione del telefono 9
Contenuto della confezione 9
Montaggio del supporto e del ricevitore 10
Montaggio a parete 11
Rotazione della linguetta della base 12
Collegamento del telefono 13
Inizializzazione e registrazione del telefono 14
Conoscere il telefono 14
Simboli di funzione sensibili al contesto e programmabili e tasti funzione F1–F4 14
Tasti di controllo dell'audio 14
Tasti funzione dedicati e personalizzabili 15
Tasti di navigazione 16
Tasti SmartLabel con LED P1–P2 16
Tasto asterisco 17
Indicatori LED 17
Indicatore di chiamata 17
LED del tasto SmartLabel 17
Utilizzo del telefono 18
Effettuare chiamate 18
Cornetta 18
Cuffia 18
Vivavoce 18
Cornetta o auricolare e altoparlante integrato nel telefono 18
Accettazione delle chiamate 18
Cornetta: 18
Cuffie: 18

Vivavoce: 18
Risposta a una chiamata da un altro interno 19
Chiamata in attesa 19
Attesa 20
Conferenza 21
Trasferimento delle chiamate 22
Trasferimento con annuncio 22
Trasferimento alla cieca 22
Terminare le chiamate 22
Chiamate perse 23
Elenchi delle chiamate 24
Blocco e sblocco della tastiera 26
Blocco 26
Sblocco 26
Rifiuto o trasferimento delle chiamate in arrivo 26
Inoltro delle chiamate 27
Impostazioni sul telefono e attivazione dell’inoltro di chiamata 28
Disattivare l’inoltro di chiamata 29
Attivazione/disattivazione dell’inoltro di tutte le chiamate tramite un tasto funzione 29
Rubrica 30
Rubrica 30
Definizioni, spiegazioni 31
Voci della rubrica 31
Tipi di contatto 32
Identità in uscita 32
Gruppo 33
Suonerie 33
Aggiunta/Modifica di voci sul telefono 33
Aggiunta manuale di una nuova voce 33
Aggiungere una nuova voce dall'elenco delle chiamate 34
Ordinamento delle voci 34
Modifica di una voce esistente 34
Eliminazione di una voce 34

Precauzioni di sicurezza – Consigli del produttore

Note di sicurezza



Leggere le precauzioni di sicurezza e il manuale d’uso prima dell’utilizzo.
Le guide complete all’uso per tutti i telefoni e gli impianti telefonici, nonché per gli accessori, sono disponibili online all’indirizzo wiki.gigaset.com. In questo modo contribuiamo a risparmiare carta, garantendo al contempo un accesso rapido alla documentazione completa e aggiornata in qualsiasi momento.



Il dispositivo non può essere utilizzato in caso di interruzione di corrente. In caso di interruzione di corrente non è possibile effettuare nemmeno le chiamate di emergenza. I numeri di emergenza non possono essere composti se è attivato il blocco della tastiera/del display!



Non utilizzare i dispositivi in ambienti con potenziale rischio di esplosione (ad es. officine di verniciatura).



I dispositivi non sono resistenti agli schizzi. Per questo motivo, non installarli in ambienti umidi come bagni o docce.



Utilizzare esclusivamente l’alimentatore indicato sul dispositivo. Durante l’alimentazione, la presa di corrente deve essere facilmente accessibile. Utilizzare esclusivamente il cavo in dotazione per il collegamento LAN e collegarlo solo alle porte previste a tale scopo.



Ritirare dall’uso i dispositivi difettosi o farli riparare dal nostro servizio di assistenza, poiché potrebbero interferire con altri servizi wireless.



Non utilizzare il dispositivo se il display è incrinato o rotto. Vetro o plastica frantumati possono causare lesioni alle mani e al viso. Invia il dispositivo al nostro reparto di assistenza per la riparazione.



Tenere fuori dalla portata dei bambini le piccole parti, le celle e le batterie, che potrebbero essere ingerite. L’ingestione di una batteria può causare ustioni, perforazione dei tessuti molli e morte. Entro 2 ore dall’ingestione possono verificarsi gravi ustioni. In caso di ingestione di una cella o di una batteria, rivolgersi immediatamente a un medico.



Per prevenire la perdita dell’udito, evitare di ascoltare a volume elevato per lunghi periodi di tempo.



L’uso del telefono potrebbe interferire con le apparecchiature mediche nelle vicinanze. Prestare attenzione alle condizioni tecniche del proprio ambiente specifico, ad esempio uno studio medico. Se si utilizza un dispositivo medico (ad es. un pacemaker), contattare il produttore del dispositivo. Quest’ultimo sarà in grado di fornire indicazioni sulla suscettibilità del dispositivo alle fonti esterne di energia ad alta frequenza (per le specifiche del proprio prodotto Gigaset, consultare la sezione “Dati tecnici”).

Assistenza clienti e supporto

Avete domande?

È possibile ottenere assistenza e informazioni rapide in questo manuale d’uso e su wiki.gigaset.com.

Informazioni sugli argomenti

- Prodotti
- Documenti
- Interop (interoperabilità)
- Firmware
- Domande frequenti
- Assistenza

sono disponibili su wiki.gigaset.com. Per ulteriori domande sul vostro prodotto Gigaset, il vostro rivenditore specializzato sarà lieto di aiutarvi.

Direttive Comunitarie

Si certifica la conformità del prodotto a tutte le Direttive Europee in vigore e relative leggi di recepimento nazionali quali CE, ErP (-Ecodesign), RAEE2, RoHS, Batterie, Reach, ove applicabili (vedere apposite dichiarazioni ove richiesto).

Dichiarazione CE di Conformità

Con la presente -Gigaset Technologies GmbH, in qualità di fabbricante con sede nell'Unione Europea, dichiara che questo apparato è conforme ai requisiti essenziali ed alle altre disposizioni pertinenti stabilite dalle Direttive EMC 2014/30/UE e LVD 2014/35/UE.

La telefonia Voice over IP è disponibile via interfaccia LAN (IEEE 802.3).

Per ulteriori informazioni contattare il proprio Internet provider o installatore autorizzato.

Ogni requisito specifico del Paese è stato tenuto in debita considerazione.

Copia integrale della dichiarazione CE di conformità è disponibile al seguente indirizzo Internet: www.gigaset.com/docs.

Se questo prodotto viene importato anche nel Regno Unito:

Gigaset Technologies GmbH dichiara con la presente che i seguenti tipi di apparecchiature radio sono conformi alle linee guida Radio Equipment Regolamento 2017:
Gigaset P150 IP PRO

Il testo completo della dichiarazione di conformità del Regno Unito è disponibile al seguente indirizzo internet:
www.gigaset.com/docs.

Aprire il file „Italian Declarations of Conformity“ per cercare ciò che vi serve. Qualora il documento non fosse disponibile significa che il prodotto è internazionale e quindi va cercato nel file „International Declarations of Conformity“. Verificare la presenza di ciò che vi serve in entrambe i file. Qualora si tratti di un terminale composto da parti separate come la base ed il portatile potrebbe essere disponibile un documento per ognuna delle parti.

In caso di dubbi o problemi potete richiedere la dichiarazione CE telefonando al Servizio Clienti.

Informazioni agli utenti per lo smaltimento degli apparati a fine vita



Eco-contributo RAEE assolto ove dovuto
N° Iscrizione Registro A.E.E.: IT08010000000060
Ai sensi del D. Lgs. 14-03-2014, n. 49: “Attuazione della Direttiva RAEE 2 2012/19/UE sui rifiuti di apparecchiature elettriche ed elettroniche” e successivi emendamenti.

Il simbolo del cassonetto barrato riportato sull’apparecchiatura indica che il prodotto alla fine della propria vita utile deve essere raccolto separatamente dagli altri rifiuti.

L’utente dovrà, pertanto, conferire l’apparecchiatura giunta a fine vita agli idonei centri di raccolta differenziata dei rifiuti elettrici ed elettronici, oppure riconsegnarla al rivenditore al momento dell’acquisto di una nuova apparecchiatura di tipo equivalente, in ragione di uno a uno.

L’adeguata raccolta differenziata per l’avvio successivo dell’apparecchiatura dismessa al riciclaggio, al trattamento e allo smaltimento ambientalmente compatibile contribuisce ad evitare possibili effetti negativi sull’ambiente e sulla salute e favorisce il riciclo dei materiali di cui è composta l’apparecchiatura.

Lo smaltimento abusivo di apparecchiature, pile ed accumulatori da parte dell’utente comporta l’applicazione delle sanzioni di cui alle normative di legge vigenti.

Gli utenti professionali che, contestualmente alla decisione di disfarsi delle apparecchiature a fine vita, effettuino l’acquisto di prodotti nuovi di tipo equivalente adibiti alle stesse funzioni, potranno concordare il ritiro delle vecchie apparecchiature contestualmente alla consegna di quelle nuove.

Etichettatura ambientale imballaggi

Come previsto dal D.Lgs. 116/2020, le informazioni relative al corretto smaltimento e riciclo del packaging sono consultabili sul sito Gigaset al seguente link: www.gigaset.com/packaging

Smaltimento (solo per la Svizzera)

Nota concernente il riciclaggio



Questo apparecchio non deve in nessun caso essere eliminato -attraverso la spazzatura normale alla fine della propria funzione.

Lo si deve invece portare o ad un punto di vendita oppure ad un punto di smaltimento per apparecchi elettrici e elettronici secondo l'ordinanza concernente la restituzione, la ripresa e lo smaltimento degli apparecchi elettrici ed elettronici

(ORSAE).

I materiali sono riutilizzabili secondo la propria denominazione. Con la riutilizzazione, o tutt'altro impiego di questi materiali, contribuite in maniera importante alla protezione dell'ambiente.

Cura

Pulire il dispositivo con un panno umido o un panno antistatico. Non utilizzare solventi o panni in microfibra.

Non utilizzare mai un panno asciutto, poiché ciò può causare elettricità statica.

In rari casi, il contatto con sostanze chimiche può causare alterazioni all’esterno del dispositivo. Data l’ampia varietà di prodotti chimici disponibili sul mercato, non è stato possibile testare tutte le sostanze.

Eventuali imperfezioni nelle finiture lucide possono essere rimosse con cura utilizzando prodotti lucidanti specifici per schermi di telefoni cellulari.

Contatto con liquidi



Se il dispositivo entra in contatto con un liquido:

1. Scollegare tutti i cavi dal dispositivo.
2. Lasciare che il liquido fuoriesca dal dispositivo.
3. Asciugare tutte le parti tamponandole.
4. Collocare il dispositivo in un luogo asciutto e caldo per almeno 72 ore (non nel microonde, nel forno ecc.) con la tastiera rivolta verso il basso (se presente).
5. Non riaccendere il dispositivo finché non è completamente asciutto.

Configurazione del telefono

Contenuto della confezione

- Unità base del telefono
- Supporto a piedistallo
- Ricevitore
- Cavo del ricevitore
- Guida rapida all'installazione, Licenza Pubblica Generale GNU



Montaggio del supporto e del ricevitore

Il supporto può essere montato con due diverse angolazioni: 46° e 28°.

Nota: prima di fissare il supporto al telefono, collegare l’estremità più lunga del cavo del ricevitore al connettore contrassegnato con la scritta “ ” sul retro del telefono e far passare il cavo nella

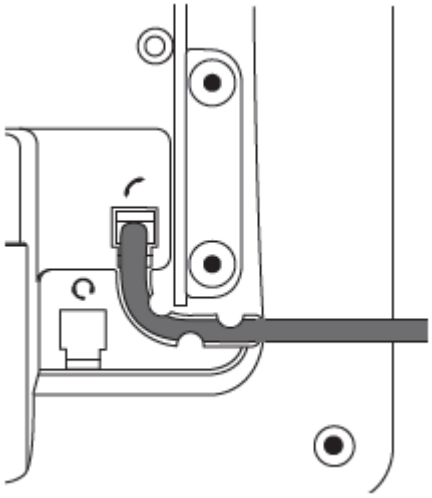

guida.

1. Posizionare la parte superiore delle scanalature del supporto sotto le guide di scorrimento sul retro del telefono.

2. Spingere il piedistallo verso l'alto lungo le guide di scorrimento fino a quando non si blocca in posizione.

3. Inserire l'estremità più corta del cavo del ricevitore nel connettore presente sul ricevitore stesso.

4. Appoggiare il telefono su una superficie piana e orizzontale.

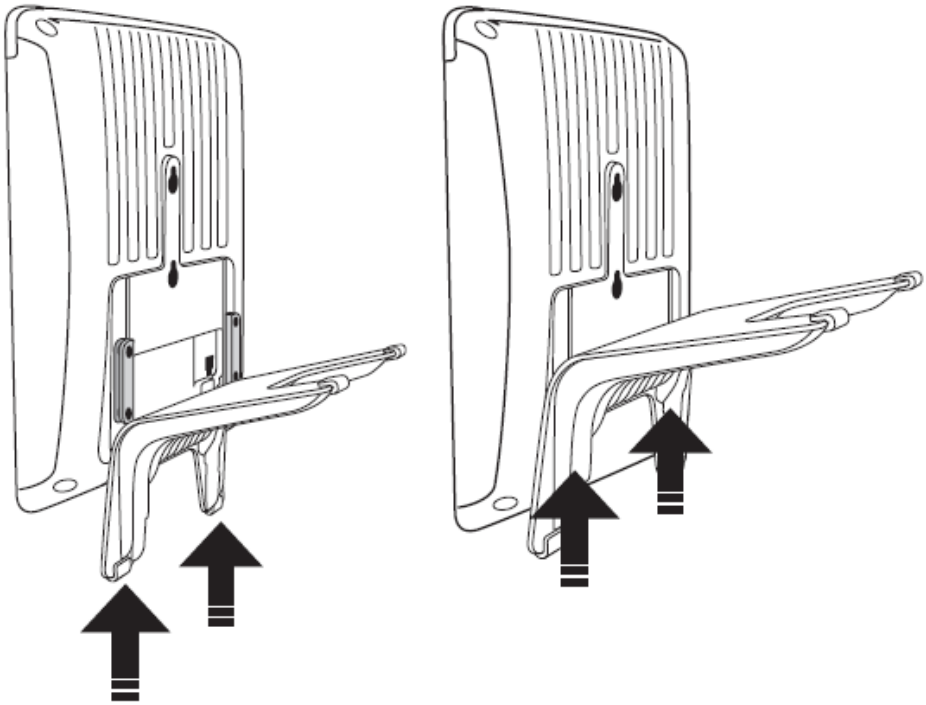

Montaggio a parete

1. Fissare le viti alla parete.
2. Svitare le guide di scorrimento del piedistallo dal retro del telefono.
3. Inserire l'estremità più lunga del cavo del ricevitore nel connettore contrassegnato con la scritta " " sul retro del telefono e far passare il cavo nella guida.
4. Appendere il telefono alle viti, allineando i fori sul retro del telefono con le viti.

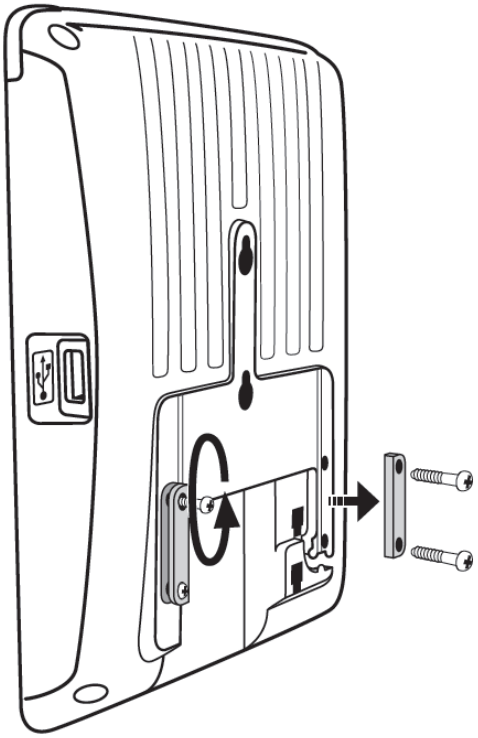

Rotazione della linguetta della base

Il telefono viene fornito con la linguetta a filo con il bordo interno della base. Se si intende montare il telefono a parete, si consiglia di ruotare la linguetta di 180°. Dopo la rotazione, la punta della linguetta sporge leggermente oltre il bordo della "base". Il piccolo foro rettangolare nell'involucro del ricevitore si adatta perfettamente alla punta ora sporgente, mantenendo il ricevitore saldamente in posizione verticale sulla parete.

1. Far scorrere la linguetta di plastica fuori dal supporto.
2. Ruotare la linguetta di 180°.
3. Reinserire la linguetta nella base. La parte superiore della linguetta ora sporge leggermente oltre il bordo interno della base, in modo da trattenere il ricevitore in modo più sicuro.

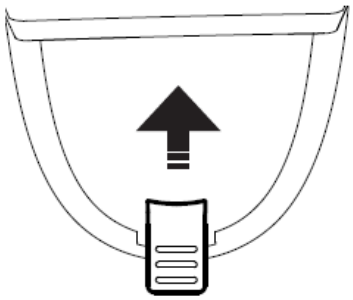

Fig./Abb. 1

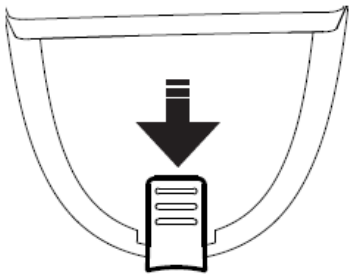

Fig./Abb. 2

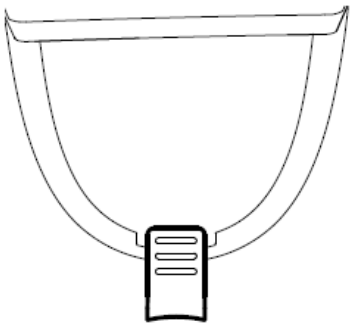

Fig./Abb. 3

Collegamento del telefono

(1) Se il PoE non è disponibile

(2) Non incluso nella fornitura

(3) Opzionale

Il telefono può essere alimentato tramite Power over Ethernet (PoE) fornito dal cavo di rete oppure, se il PoE non è disponibile nella rete, con l'adattatore di alimentazione da 5 V CC, disponibile separatamente.

1. Inserire l'estremità lunga e non arrotolata del cavo del ricevitore 4P4C nel connettore contrassegnato con la scritta « » e collegare l'estremità corta al ricevitore.
2. Inserire il cavo Ethernet (di rete) nel connettore RJ45 contrassegnato con la scritta **NET** e collegare l'altra estremità alla rete per stabilire un collegamento dati.
3. Se il PoE non è disponibile, inserire la spina dell'alimentatore nel connettore contrassegnato con **5V DC** e collegare la spina alla presa a muro.
4. L'altro connettore RJ45, contrassegnato con **la dicitura «PC»**, serve per collegare in cascata ulteriori dispositivi Ethernet senza la necessità di una seconda linea di connessione Ethernet.

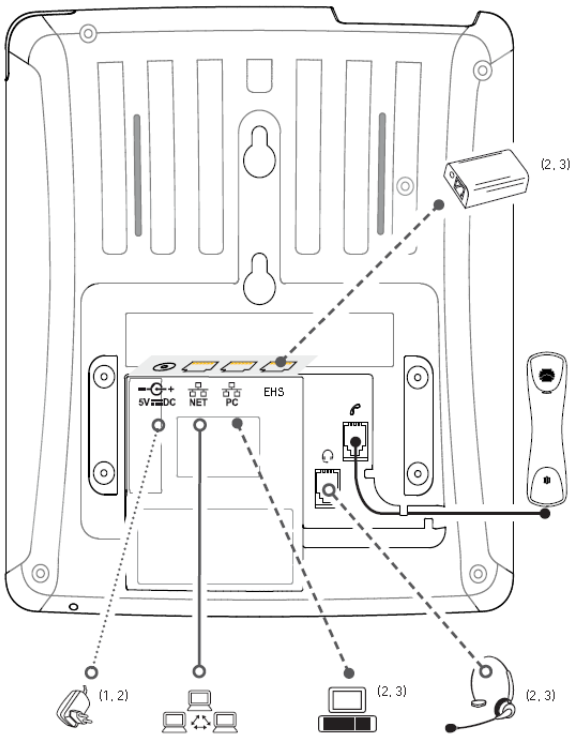

Inizializzazione e registrazione del telefono

Dopo aver configurato il telefono e averlo collegato alla rete, inizierà l'inizializzazione. Normalmente l'inizializzazione è completamente automatica, tramite DHCP.

Se la rete non supporta il DHCP, è necessario richiedere l'indirizzo IP, la subnet mask, l'indirizzo del gateway IP e il server DNS al proprio provider di servizi Internet o all'amministratore di rete e inserirli manualmente quando richiesto sul display.

NOTA: Nella maggior parte dei casi, il telefono verrà configurato automaticamente o manualmente dall'amministratore di rete. Se la configurazione automatica non è disponibile, saranno necessarie le informazioni di registrazione ricevute dal proprio provider di servizi Internet o dall'amministratore di rete —

di norma il numero di telefono o di interno, la password e il registrar. La configurazione viene quindi effettuata tramite l'interfaccia web del dispositivo; consultare: wiki.gigasetpro.com

Conoscere il telefono

Simboli di funzione sensibili al contesto e programmabili e tasti funzione F1–F4

Premere il tasto funzione situato sotto il simbolo sul display per attivare la funzione, aprire l'elenco ecc. rappresentati dal simbolo sopra il tasto.

Tasti di controllo dell'audio

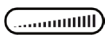 Regolazione del volume

- della suoneria quando il telefono è in standby o sta squillando
- dell'altoparlante del ricevitore/del corpo del telefono durante una chiamata

 Attivazione/disattivazione del microfono

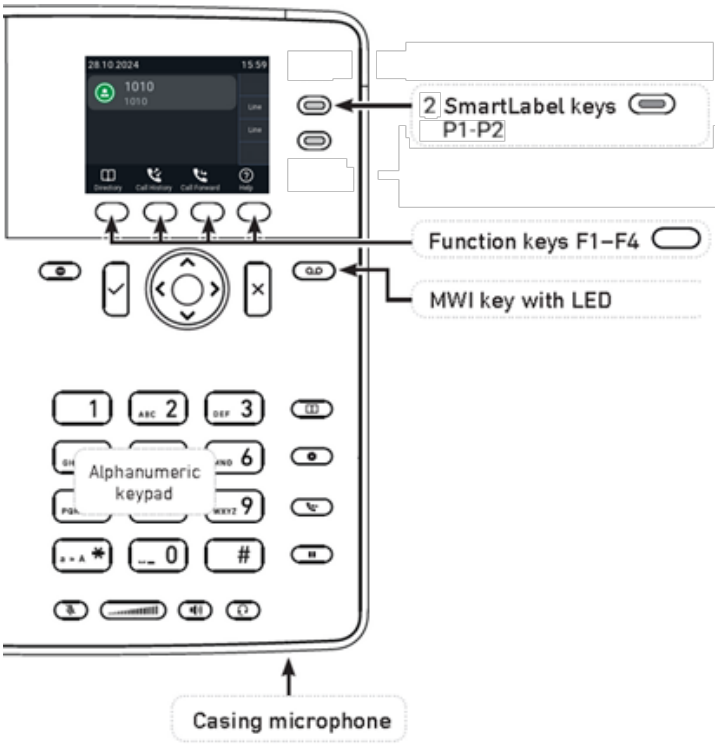

Passaggio dalla modalità vivavoce a quella con ricevitore e viceversa. Premere per comporre un numero e rispondere alle chiamate in vivavoce.

Attivazione/disattivazione della modalità auricolare

Tasti funzione dedicati e personalizzabili

Tasto MWI

Attivazione e disattivazione della funzione DND (Non disturbare).

Rubrica

Menu delle impostazioni

Trasferimento

Attesa

Tasti di navigazione

- Conferma, salvataggio delle azioni e dei dati inseriti e ritorno alla schermata precedente
- Accettazione delle chiamate in vivavoce e in modalità auricolare
- Dalla schermata di standby: Chiamate effettuate (ricomposizione)



- Annullamento di azioni e inserimenti e ritorno alla schermata precedente
- Terminare le chiamate in vivavoce e nelle modalità auricolare e ricevitore

^ v — Dalla schermata di standby: selezione dell'identità di chiamata

< — Dalla schermata di standby: chiamate ricevute

> — Dalla schermata di standby: chiamate perse

^ v — In altri contesti (impostazioni, elenchi): spostarsi verso l'alto/verso il basso

< — In altri contesti: spostarsi a sinistra/spazio

> — In altri contesti: spostarsi a destra/spazio

Tasti SmartLabel con LED P1–P2

Impostazione predefinita: Linea

- LED lampeggiante rapidamente: chiamata in arrivo. Premere un tasto, premere " ☑ " o sollevare il ricevitore per rispondere
- LED acceso fisso: chiamata in corso
- LED lampeggiante lentamente: chiamata in attesa

Tasto asterisco



In modalità modifica:

- Premere per un secondo per cambiare la modalità di inserimento (cifre > minuscole > maiuscole)
- Premere brevemente per digitare *

Nella schermata di standby: tenere premuto per 3 secondi per **bloccare/sbloccare la tastiera**

Indicatori LED

Indicatore di chiamata

Il LED rosso brillante situato nella parte superiore del display indica le chiamate in arrivo, in corso, in attesa e perse. Si comporta come segue:

- lampeggia rapidamente quando arriva una chiamata
- Acceso fisso durante la composizione del numero, durante una chiamata e quando si ha una chiamata persa. Per spegnere il LED dopo una chiamata persa, premere la freccia destra sul tasto di navigazione per aprire il menu Chiamate perse e spegnere contemporaneamente il LED.
- lampeggia lentamente quando si mette una chiamata in attesa

LED del tasto SmartLabel

A seconda della funzione assegnata al tasto, i LED rossi o verdi sul tasto si attiveranno quando si verifica l'evento associato al tasto. L'impostazione di fabbrica è LED rosso e "linea". I LED di un tasto di linea:

- lampeggiano rapidamente quando una chiamata sta squillando sulla linea;
- rimaranno accesi in modo fisso quando è in corso una chiamata sulla linea;
- lampeggiano lentamente quando una chiamata è in attesa sulla linea;
- rimarranno spenti quando la linea è libera.

Quando ai tasti vengono assegnate altre funzioni, i LED possono rimanere accesi o lampeggiare. Ad esempio: quando la funzione "interno" è stata assegnata a un tasto e il monitoraggio degli interni è abilitato su entrambi i telefoni, il LED

- lampeggerà rapidamente quando una chiamata sta squillando sull'interno;
- rimarrebbe acceso fisso quando l'interno è occupato;
- rimanere spento quando l'interno non è occupato.

Utilizzo del telefono

Effettuare chiamate

Cornetta

Sollevare il ricevitore, digitare il numero di telefono e premere il tasto "" o il tasto centrale
OPPURE

Digitare il numero di telefono e sollevare il ricevitore.

Cuffia

Digitare il numero di telefono e premere .

Vivavoce

Digitare il numero di telefono e premere  oppure il tasto centrale.

Cornetta o auricolare e altoparlante integrato nel telefono

Con la modalità audio duale attivata, le altre persone presenti nella stanza possono ascoltare l'interlocutore tramite l'altoparlante integrato nel telefono.

1. Per effettuare la chiamata, utilizzare la procedura prevista per il ricevitore o l'auricolare.
2. Una volta stabilita la chiamata, premere il tasto funzione  per attivare l'altoparlante integrato nel telefono. Premere il tasto funzione  per disattivare l'altoparlante.

Accettazione delle chiamate

Cornetta:

Sollevare il ricevitore.

Cuffie:

Premere . Se il telefono è già in modalità auricolare, è anche possibile premere il tasto di linea lampeggiante.

Vivavoce:

Premere  o il tasto di linea lampeggiante.

Risposta a una chiamata da un altro interno

È possibile rispondere alle chiamate in corso su un altro interno, ad esempio quando l'altro interno è occupato o quando l'utente è assente, a condizione che siano soddisfatti i seguenti requisiti:

- La funzione deve essere supportata dal centralino.
- Gli interni di cui si desidera prendere in carico le chiamate sul proprio interno devono consentire questa funzione. È possibile, ma non obbligatorio, limitare l'autorizzazione al monitoraggio a determinati utenti o gruppi di utenti.
- Ogni interno da monitorare deve essere programmato su uno dei tasti funzione liberamente programmabili dotati di LED.

Quando questi prerequisiti sono soddisfatti, lo stato dell'interno monitorato è indicato dal LED del tasto funzione:

- LED lampeggiante: squillo di chiamata in arrivo. Se la chiamata non riceve risposta, premere il tasto per rispondere;

Chiamata in attesa

Quando si è impegnati in una conversazione, l'arrivo di un'altra chiamata viene segnalato visivamente dal LED di chiamata lampeggiante e dal simbolo che appare nella riga dei tasti funzione; viene inoltre segnalato acusticamente da un doppio segnale acustico.

Quando c'è una chiamata in attesa, sono disponibili le seguenti opzioni:

- Premere il tasto di linea lampeggiante della chiamata in attesa per mettere in attesa la chiamata in corso e accettare la seconda chiamata senza sapere chi sta chiamando. Questa opzione è disponibile solo se al momento dell'arrivo della chiamata è presente un tasto di linea libero.

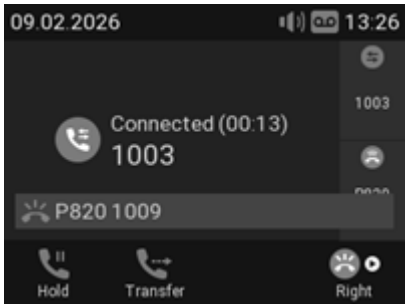

- Premere il tasto funzione sotto « » per visualizzare la schermata **della chiamata in attesa**; se l'ID del chiamante viene trasmesso, lo vedrete sullo schermo.
    - Premere il tasto " " per rifiutare la chiamata in attesa. Il chiamante sentirà il segnale di occupato.
    - Premere il tasto " " per accettare la seconda chiamata e mettere in attesa quella in corso.

- Premere per tornare alla schermata "Connected" con la connessione corrente.

  Nota: premendo i tasti "" e "" si agirà sulla chiamata visualizzata sul display, ovvero la connessione corrente, le chiamate in attesa o quelle in attesa.
- Se non si desidera accettare la chiamata in attesa, è possibile:
  - ignorare l'annuncio. Se è stato impostato il trasferimento di chiamata in caso di occupato, la chiamata verrà trasferita a quel telefono.
  - rifiutare la chiamata in arrivo visualizzando la schermata **"Chiamata in attesa"** sul display

    e premendo .

    Il chiamante sentirà il segnale di occupato. Premendo il tasto "" per tre secondi, il chiamante verrà inoltre inserito nell'elenco "Rifiutati" della rubrica del telefono. Le future chiamate provenienti da questo numero non faranno squillare il telefono; il chiamante sentirà il segnale di occupato.

Attesa

Premere per mettere in attesa la chiamata in corso. Le chiamate in attesa sono indicate in tre modi:

- Dal testo sul display.
- Dal tasto di linea che lampeggia lentamente.
- Dal LED di indicazione della chiamata che lampeggia lentamente.
- Da un doppio segnale acustico.

  Ora è possibile:
- Trasferire la chiamata in attesa alla cieca o con preavviso
- Ricevere ed effettuare chiamate e mettere in attesa altre chiamate.

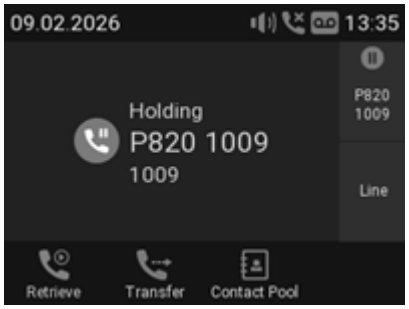

Per riprendere la chiamata in attesa, premere il tasto di linea corrispondente oppure premere nuovamente il tasto "". Se l'interlocutore riattacca mentre la chiamata è in attesa, la chiamata viene interrotta anche sul proprio telefono e gli indicatori LED si spengono.

Conferenza

Il numero massimo di partecipanti è tre.

Avvio di una conferenza

1. Chiamare il primo partecipante desiderato e metterlo in attesa.
2. Chiamare il secondo partecipante desiderato.
3. Una volta stabilita la connessione con il partecipante, premere per avviare la conferenza.

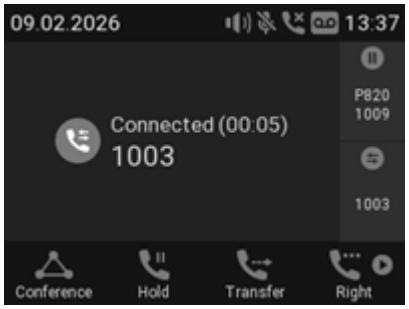

- **Selezione dei singoli partecipanti.**
  - Nella schermata della conferenza, premere sul tasto di navigazione o sul tasto funzione sotto per selezionare il primo dei partecipanti alla conferenza; premere nuovamente o per selezionare il partecipante successivo.
  - Quando si visualizza il secondo partecipante, premere o per visualizzare il primo partecipante.
  - Quando si visualizza il primo partecipante, premere o per tornare alla schermata della conferenza.
- Parlare in privato con un partecipante. Con uno dei partecipanti sullo schermo, premere per conversare in privato con quel partecipante e mettere in attesa l'altra parte. Per riprendere la conferenza, premere .
- Mettere in attesa un partecipante. Con uno dei partecipanti visualizzato sullo schermo, premere per mettere in attesa tale partecipante e conversare in privato con l'altro. Per riprendere la conferenza, premere .
- Per terminare la conferenza e le connessioni con entrambi gli interlocutori, tornare alla schermata della conferenza e premere .

Trasferimento delle chiamate

È possibile trasferire sia le chiamate già in corso che quelle in attesa sul proprio telefono.

- Quando si ha una chiamata in corso, ci sono due modi per trasferirla a un terzo:
  - Annunciare prima la chiamata al terzo, per assicurarsi che sia gradita e venga accettata: **trasferimento con annuncio**;
  - Trasferire la chiamata senza preavviso: **trasferimento alla cieca**. Non ci sarà alcun feedback sulla disponibilità della terza parte e/o sul fatto che risponda alla chiamata.
- Quando una chiamata sta squillando sul proprio telefono, è possibile trasferirla a una terza persona senza rispondere prima (solo trasferimento alla cieca).

Trasferimento con annuncio

- Metti la chiamata in attesa  .
- Componi il numero a cui desideri trasferire la chiamata e annuncia la chiamata. Puoi anche selezionare un numero dalla rubrica interna o da una delle rubriche telefoniche esterne disponibili
- Se il destinatario desidera accettare la chiamata, riaggancia.

Trasferimento alla cieca

- Con una chiamata in corso, premere  . Apparirà la schermata di composizione.
- Componi il numero oppure seleziona un numero dalla rubrica interna o da una delle rubriche telefoniche esterne disponibili

Premere  . Potrebbero apparire brevemente due messaggi "Terminata", seguiti dal nome o dal numero del destinatario e del chiamante, a indicare che il trasferimento è stato completato.

Terminare le chiamate

- Se si utilizza la cornetta: riporre la cornetta nella base oppure premere .
- Se si utilizza il vivavoce o un auricolare: premere  .

Chiamate perse

Le chiamate perse sono indicate dal LED di chiamata (luce fissa), dal simbolo di chiamata persa nella riga di stato e dal messaggio "Missed" con il numero di chiamate perse sul display e nella schermata delle informazioni di stato.

- Per visualizzare le chiamate perse, premere la freccia destra › sul tasto di navigazione. Una volta visualizzato l'elenco, la chiamata viene rimossa dall'elenco di tutte le chiamate.

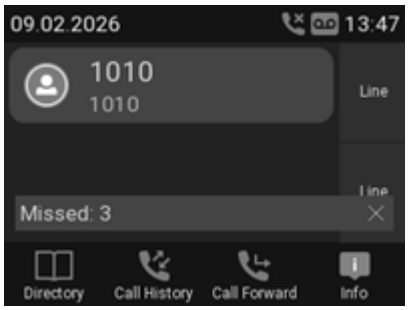

Elenchi delle chiamate

Nel telefono sono memorizzati tre elenchi di chiamate: quelle perse, quelle effettuate e quelle ricevute. Contengono il numero, l'ora, la data e la durata delle chiamate. Se la memoria destinata alla memorizzazione degli elenchi delle chiamate è piena, quelli più vecchi verranno sovrascritti.

1. Premere per aprire la cronologia delle chiamate.
2. Per visualizzare l'elenco delle chiamate perse, ricevute o effettuate, premere le frecce sinistra e destra sul tasto di navigazione per visualizzare gli elenchi uno dopo l'altro sullo schermo.

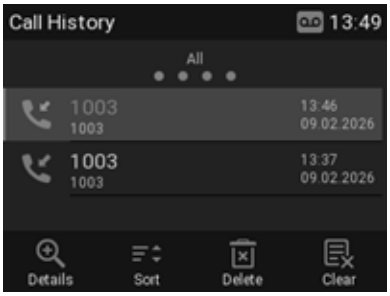

Nota: nella schermata di standby è anche possibile utilizzare i seguenti tasti per visualizzare direttamente gli elenchi (impostazione predefinita):

1. Chiamate perse: premere la freccia destra sul tasto di navigazione.
2. Chiamate ricevute: premere la freccia sinistra sul tasto di navigazione.
3. Chiamate effettuate: premere .

3. In ogni elenco, l'ultima chiamata si trova in cima alla lista. Scorrere l'elenco con le frecce su/giù del tasto di navigazione. Le icone indicano il tipo di chiamata:

Chiamata persa
Chiamata ricevuta
Chiamata effettuata

1. Premere per comporre il numero della chiamata selezionata.
2. Premere per eliminare la chiamata selezionata.
3. Premere per cancellare l'intero elenco.
4. Tenere premuto il tasto " " per tre secondi per tornare alla schermata di standby.
5. Premere per ordinare le chiamate.
6. Premere per visualizzare i dettagli della chiamata selezionata.

Blocco e sblocco della tastiera

Quando la tastiera è bloccata, è possibile comporre solo i numeri di emergenza configurati nella pagina Preferenze dell'interfaccia utente web del telefono.

Impostazione di un PIN per sbloccare la tastiera (opzionale): vedere "Impostazione di un PIN per sbloccare la tastiera"

Blocco

Premere il pulsante  per tre secondi. Il simbolo di blocco appare nella barra di stato. Sostituisce inoltre il simbolo di identità.

Sblocco

Premere il tasto  per tre secondi per sbloccare la tastiera.

- Se è stato impostato un PIN per sbloccare la tastiera, verrà richiesto di inserirlo.

Rifiuto o trasferimento delle chiamate in arrivo

Se non si desidera rispondere a una chiamata in arrivo, sono disponibili tre opzioni: lasciare squillare la chiamata senza rispondere, rifiutarla manualmente o trasferirla manualmente a un terzo.

- Rifiutare manualmente una chiamata in arrivo.
- Premere . Il chiamante sentirà il segnale di occupato.
- Trasferimento della chiamata in corso verso un altro telefono (trasferimento alla cieca).

Inoltro delle chiamate

Il telefono può essere configurato per inoltrare le chiamate in arrivo, sempre o in determinate condizioni. Le impostazioni possono essere effettuate sul telefono e sull'interfaccia web. Per ulteriori informazioni sull'utilizzo dell'interfaccia web per queste impostazioni, consultare "Inoltro delle chiamate"

> **Nota**: l'inoltro delle chiamate viene impostato separatamente per ciascuna identità configurata. Quando l'impostazione viene effettuata sul telefono, si applica all'identità selezionata come identità in uscita.

Inoltra tutto: inoltro di tutte le chiamate in entrata al numero di telefono, all'interno o alla casella vocale specificati come destinazione di questa funzione.

Nell'impostazione predefinita, il simbolo è disponibile nella riga dei tasti funzione e, premendo il tasto associato, si attiva o si disattiva, rispettivamente, l'inoltro di tutte le chiamate. È inoltre possibile assegnare la funzione a un altro tasto funzione oppure utilizzare il menu delle impostazioni come illustrato nella tabella sottostante.

Inoltra se occupato: inoltro delle chiamate in squillo mentre il telefono è occupato al numero di telefono, all'interno o alla casella vocale specificati come destinazione di questa funzione.

Inoltra dopo timeout: quando una chiamata inizia a squillare, il telefono attenderà per il numero di secondi specificato nell'impostazione "Tempo di attesa". Se la chiamata non viene accettata entro la fine di questo periodo di tempo, viene inoltrata al numero di telefono, all'interno o alla casella vocale specificati come destinazione di questa funzione.

Impostazioni sul telefono e attivazione dell’inoltro di chiamata

	Inoltra tutto	Inoltra se occupato	Inoltra dopo timeout
Premere	⚙	⚙	⚙
Premere	2 ABC Funzioni di chiamata	2 ABC Funzioni di chiamata	2 ABC Funzioni di chiamata
Premere	1 Inoltro delle chiamate	1 Inoltro delle chiamate	1 Inoltro delle chiamate
Premere	1 Inoltra tutto	2 ABC Inoltra se occupato	3 DEF Inoltra dopo timeout
Premere	✓ oppure 1 Abilita inoltro	✓ oppure 1 Abilita inoltro	✓ oppure 1 Abilita inoltro
Premere	2 ABC Destinatario	2 ABC Destinatario	2 ABC Destinatario
Tipo	numero di telefono	numero di telefono	numero di telefono
Premere			3 DEF Tempo di attesa
Tipo			numero di secondi
Premere	× per due secondi per tornare alla schermata di standby.		

Disattivare l’inoltro di chiamata

	Inoltra tutto	Inoltra se occupato	Inoltra dopo timeout
Premere	⚙	⚙	⚙
Premere	2 ABC Funzioni di chiamata	2 ABC Funzioni di chiamata	2 ABC Funzioni di chiamata
Premere	1 Inoltro delle chiamate	1 Inoltro delle chiamate	1 Inoltro delle chiamate
Premere	1 Inoltra tutto	2 ABC Inoltra se occupato	3 DEF Inoltra dopo timeout
Premere	✓ oppure 1 Abilita inoltro	✓ oppure 1 Abilita inoltro	✓ oppure 1 Abilita inoltro

Attivazione/disattivazione dell’inoltro di tutte le chiamate tramite un tasto funzione

Attivazione dell’inoltro di chiamata

Nota: l’inoltro di chiamata viene impostato separatamente per ciascuna identità configurata. Quando l’impostazione viene effettuata sul telefono, si applica all’identità selezionata come identità in uscita.

1. Premere . Sul display apparirà la schermata **Destinazione in caso di inoltro**.

Nota: se l’opzione « » ( ) non è disponibile quando il display è in modalità di standby, è possibile renderla disponibile nella pagina «Tasti funzione» dell’interfaccia web del telefono. Per ulteriori informazioni, consultare il capitolo «Configurazione dei tasti funzione», «Esempio 3: modifica dell’impostazione di un tasto contestuale»

2. Se non è stato impostato alcun numero di inoltro o se è necessario modificarlo, effettuare le immissioni necessarie.
3. Premere ✓

Disattivare l’inoltro di chiamata

Premere il tasto funzione sotto

Rubrica

Rubrica

La rubrica è quella integrata nel telefono. Può contenere fino a 1000 voci. Le voci possono essere aggiunte e modificate sia sul telefono che sull'interfaccia web.

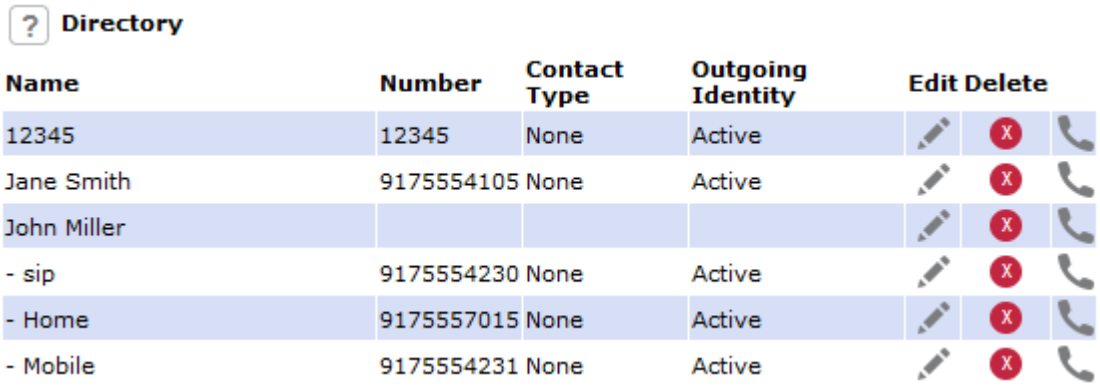

Directory

Name	Number	Contact Type	Outgoing Identity	Edit	Delete	
12345	12345	None	Active			
Jane Smith	9175554105	None	Active			
John Miller						
- sip	9175554230	None	Active			
- Home	9175557015	None	Active			
- Mobile	9175554231	None	Active			

Qualsiasi modifica apportata nell'interfaccia web non avrà effetto finché non si clicca su "Salva" oppure su "Applica" e "Salva", a seconda della versione del firmware. Le modifiche andranno perse se si apre un'altra pagina dell'interfaccia web senza aver prima cliccato su "Applica"/"Salva".

Definizioni, spiegazioni

Voci della rubrica

Ogni voce deve contenere almeno un numero di telefono; è possibile associare più numeri di telefono. Se non si inseriscono nome e/o cognome e/o soprannome, il numero di telefono apparirà sia sotto "Nome" che sotto "Numero".

- Voce con un solo numero di telefono:

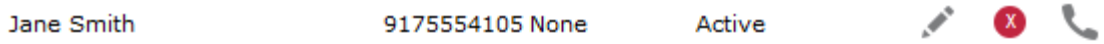

- Voce con più numeri di telefono associati:

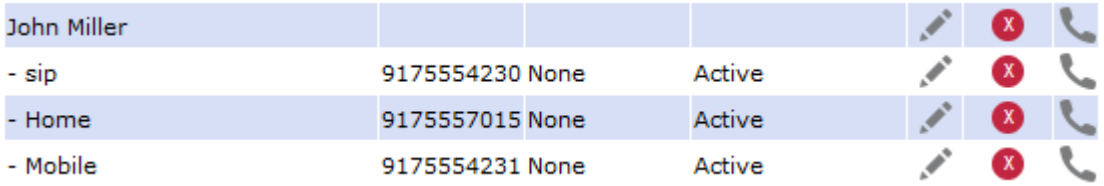

Area del nome. Dati identici per il record principale e tutte le voci secondarie.

Area blu. I dati possono variare per ciascun numero di telefono associato. Se i campi di testo delle voci secondarie sono vuoti, vengono visualizzati i dati del record principale.

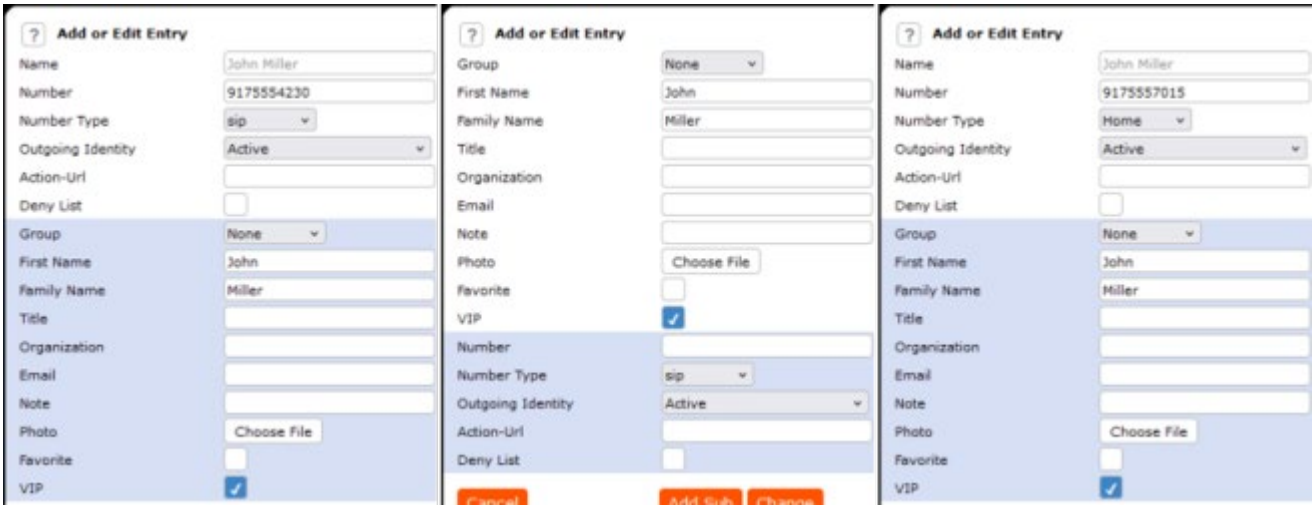

Tipi di contatto

VIP: le chiamate provenienti da numeri con questo tipo di contatto suoneranno sul tuo telefono anche quando la modalità "Non disturbare" è attiva.

È possibile assegnare una suoneria a questo tipo di contatto. Se il tuo VIP è assegnato anche a un gruppo (vedi sotto) e se quel gruppo ha una suoneria distinta, verrà riprodotta la suoneria assegnata al gruppo.

Lista di esclusione: le chiamate provenienti da numeri con questo tipo di contatto non suoneranno sul tuo telefono. Il chiamante sentirà il segnale di occupato. Per rimuovere il numero dalla lista di esclusione, puoi

- eliminare la voce dalla rubrica cliccando sul simbolo di eliminazione
- oppure – se si desidera mantenere il numero nella rubrica – modificare il tipo di contatto in «Nessuno» o «VIP» modificando la voce.

Identità in uscita

L'impostazione predefinita è "Attiva", il che significa che il telefono utilizzerà l'identità in uscita corrente ogni volta che si compone il numero di una voce della rubrica.

È inoltre possibile selezionare un'identità specifica da utilizzare come identità in uscita ogni volta che si compone il numero, ad esempio se si desidera utilizzare un determinato provider VoIP per queste chiamate.

> **Nota**: per utilizzare un'identità in uscita specificata nella rubrica, è necessario comporre il numero dalla rubrica. Se lo si digita semplicemente sulla tastiera, verrà utilizzata l'identità in uscita corrente, come indicato sul display.

Gruppo

I tipi di gruppo disponibili sono Amici, Famiglia, Lavoro, Colleghi o Nessuno. L’impostazione predefinita è Nessuno. È possibile assegnare una suoneria distinta a ciascun tipo di gruppo.

Suonerie

Il telefono dispone di 10 suonerie integrate che possono essere assegnate a identità, tipi di gruppo e tipi di contatto.

È inoltre possibile scaricare una melodia personalizzata.

Aggiunta/Modifica di voci sul telefono

Aggiunta manuale di una nuova voce

1. Premere  per aprire la rubrica del telefono.
2. Premere il tasto funzione sotto .
3. Inserire il numero di telefono e premere 
4. Inserire un nome e/o premere .
5. Inserisci un cognome e/o premi .

   Nota: l'inserimento del nome e/o del cognome è facoltativo. Se non si inserisce nessuno dei due, la voce verrà elencata sotto il numero di telefono. È possibile aggiungere il nome e il cognome in un secondo momento modificando la voce sul telefono o sull'interfaccia web.

Aggiungere una nuova voce dall'elenco delle chiamate

1. Premere il tasto funzione sotto per aprire la cronologia delle chiamate. Viene visualizzato l'elenco di **tutte** le chiamate.
2. Premere / sul tasto di navigazione per visualizzare invece gli elenchi delle chiamate **perse**, **ricevute** o **effettuate**.
3. Premere / sul tasto di navigazione per selezionare una chiamata.
4. Premere per visualizzare i dettagli della chiamata.

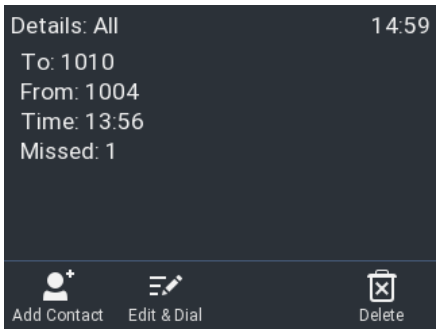

5. Premere per aggiungere il nome (se è stato trasmesso) e il numero alla rubrica. Se il nome non è stato trasmesso, verrà utilizzato il numero al suo posto.

Ordinamento delle voci

1. Premere per aprire la rubrica del telefono.
2. Premere .
3. Utilizzare / per selezionare il criterio di ordinamento (soprannome, nome, cognome, organizzazione, ecc.) e premere per ordinare.

Modifica di una voce esistente

1. Premere per aprire la rubrica del telefono.
2. Selezionare una voce: scorrere fino alla voce desiderata oppure digitare la prima lettera del nome.
3. Premere . Verrà visualizzata la schermata **Dettagli** relativa alla voce.
4. Modificare i dettagli richiesti.

Eliminazione di una voce

1. Premere per aprire la rubrica del telefono.
2. Selezionare una voce: scorrere fino alla voce o digitare la prima lettera del nome.
3. Se si desidera eliminare la voce, premere

Pubblicato da
Gigaset Technologies GmbH
Frankenstr. 2, D-46395 Bocholt
© Gigaset Technologies GmbH 2026
Fatta salva la disponibilità.
Tutti i diritti riservati. Con riserva di modifiche.
www.gigaset.com
(Gigaset fa parte del Gruppo VTech)