Manual de Utilização Resumido do P150 IP PRO

Versão: 16.10.2026



Índice

Manual de Utilização Resumido do P150 IP PRO 1
Índice 2
Precauções de segurança – Recomendações do fabricante 4
Precauções de segurança 4
Declaração de conformidade 6
Eliminação 6
Cuidados 7
Contacto com líquidos 7
Configuração do telefone 8
Conteúdo da embalagem 8
Montagem do suporte e do auscultador 9
Montagem na parede 10
Rotação da aba do suporte 11
Ligar o telefone 12
Inicialização e registo do telefone 13
Conhecer o seu telefone 13
Símbolos de função programáveis e sensíveis ao contexto e teclas de função F1–F4 13
Teclas de controlo de áudio 13
Teclas de função dedicadas e personalizáveis 14
Teclas de navegação 15
Teclas SmartLabel com LED P1–P2 15
Tecla asterisco 16
Indicadores LED 16
Indicador de chamadas 16
LED da tecla SmartLabel 16
Utilização do telefone 17
Fazer chamadas 17
Auscultador 17
Auscultadores 17
Altifalante 17
Auscultador ou auricular e altifalante do aparelho 17
Aceitar chamadas 17
Auscultador: 17
Auscultadores: 17
Altifalante: 17

Atender chamadas de outro ramal....18
Chamada em espera....18
Colocar em espera....19
Conferência....20
Transferência de chamadas....21
Transferência sem ver....21
Transferência cega....21
Encerrar chamadas....21
Chamadas perdidas....22
Listas de chamadas....23
Bloquear e desbloquear o teclado....25
Bloqueio....25
Desbloqueio....25
Rejeitar ou reencaminhar chamadas recebidas....25
Reencaminhamento....26
Configurações do telefone e ativação do reencaminhamento....27
Desativar o reencaminhamento....28
Ativar/desativar o reencaminhamento de todas as chamadas com uma tecla de função....28
Lista de contactos....29
Lista de contactos....29
Definições, explicações....29
Entradas do diretório....29
Tipos de contacto....30
Número apresentado....30
Grupo....31
Toques....31
Adicionar/Editar Entradas no Telefone....31
Adicionar uma nova entrada manualmente....31
Adicionar uma nova entrada a partir da lista de chamadas....32
Ordenar entradas....32
Editar uma entrada existente....32
Eliminar uma entrada....32

Precauções de segurança – Recomendações do fabricante

Precauções de segurança



Leia as precauções de segurança e o manual do utilizador antes de utilizar o aparelho. Podem ser consultados online, em wiki.gigaset.com, manuais de utilização completos para todos os telefones e sistemas telefónicos, bem como para os acessórios. Desta forma, contribuímos para a poupança de papel, ao mesmo tempo que proporcionamos acesso rápido à documentação completa e atualizada a qualquer momento.



O dispositivo não pode ser utilizado em caso de falha de energia. Em caso de falha de energia, também não é possível efetuar chamadas de emergência. Os números de emergência não podem ser marcados se o bloqueio do teclado/ecrã estiver ativado!



Não utilize os aparelhos em ambientes com risco potencial de explosão (por exemplo, oficinas de pintura).



Os aparelhos não são à prova de salpicos. Por este motivo, não os instale em ambientes húmidos, como casas de banho ou duche.



Utilize apenas o adaptador de alimentação indicado no dispositivo. Durante a alimentação, a tomada deve estar facilmente acessível. Utilize apenas o cabo fornecido para a ligação LAN e ligue-o apenas às portas destinadas a esse efeito.



Retire de serviço os dispositivos avariados ou mande-os reparar pela nossa equipa de assistência, uma vez que estes podem interferir com outros serviços sem fios.



Não utilize o dispositivo se o ecrã estiver rachado ou partido. Vidro ou plástico partido pode causar ferimentos nas mãos e no rosto. Envie o dispositivo para o nosso departamento de Assistência para ser reparado.



Mantenha as peças pequenas, as pilhas e as baterias, que podem ser engolidas, fora do alcance das crianças. Engolir uma bateria pode causar queimaduras, perfuração de tecidos moles e morte. Podem ocorrer queimaduras graves no prazo de 2 horas após a ingestão. No caso de ingestão de uma pilha ou bateria, procure assistência médica imediatamente.



Para evitar a perda de audição, evite ouvir a um volume elevado durante longos períodos de tempo.



A utilização do seu telefone pode afetar equipamento médico nas proximidades. Esteja ciente das condições técnicas do seu ambiente específico, por exemplo, um consultório médico. Se utilizar um dispositivo médico (por exemplo, um pacemaker), contacte o fabricante do dispositivo. Este poderá aconselhá-lo sobre a suscetibilidade do dispositivo a fontes externas de energia de alta frequência (para as especificações do seu produto Gigaset, consulte «Dados técnicos»).

Serviço de Apoio a Clientes e Ajuda

Tem dúvidas?

Neste Manual de Instruções e em wiki.gigaset.com obtém rapidamente a ajuda e informações de que necessita.

Informações sobre os temas

- Products (Produtos)
- Documents (Documentação)
- Interop (Interoperabilidade)
- Firmware
- FAQ
- Support (Suporte)

pode ser obtido em wiki.gigaset.com.

Caso tenha outras dúvidas sobre o seu produto Gigaset deverá contactar o revendedor especializado onde adquiriu o produto.

Declaração de conformidade

Telefonar via Voz sobre IP é possível utilizando a interface LAN (IEEE 802.3).

Para informações adicionais deverá contactar o seu operador para o serviço de acesso à Internet.

Foram consideradas particularidades específicas dos países.

A -Gigaset Technologies GmbH declara que este equipamento cumpre com o disposto nas Diretivas 2014/30/EU e 2014/35/EU do Parlamento Europeu e do Conselho de 26 de fevereiro de 2014.

O texto completo da declaração de conformidade UE está disponível no seguinte endereço de internet:
www.gigaset.com/docs.

Se este produto também for importado para o Reino Unido:

A Gigaset Technologies GmbH declara pelo presente que os seguintes tipos de instalação de rádio estão em conformidade com a diretiva Richtlinie Radio Equipment Regulations 2017:
Gigaset P150 IP PRO

O texto completo da declaração de conformidade britânica está disponível no seguinte endereço de Internet:
www.gigaset.com/docs.

Esta declaração também pode estar disponível nos documentos "Declarações Internacionais de -Conformidade" ou "Declarações Europeias de Conformidade".

Eliminação



Todos os equipamentos elétricos e eletrónicos devem ser eliminados de forma separada do lixo doméstico comum, utilizando os pontos de recolha legalmente previstos para o efeito.

O símbolo constituído por um contentor de lixo assinalado com uma cruz indica que o produto está abrangido pela Diretiva n.º 2012/19/UE.

A correta eliminação e a recolha seletiva de equipamentos usados destinam-se à prevenção de potenciais danos para o ambiente e para a saúde, sendo também condição essencial para a reutilização e a reciclagem de equipamentos elétricos e eletrónicos inutilizados.

Poderá obter informações mais completas sobre a eliminação de equipamentos usados junto dos serviços municipais, dos serviços de recolha do lixo, da loja onde comprou o produto ou do respetivo distribuidor.

Cuidados

Limpe o aparelho com um pano húmido ou um pano antiestático. Não utilize solventes nem panos de microfibra.

Nunca utilize um pano seco; isso pode causar estática.

Em casos raros, o contacto com substâncias químicas pode causar alterações no exterior do dispositivo. Devido à grande variedade de produtos químicos disponíveis no mercado, não foi possível testar todas as substâncias.

As imperfeições nos acabamentos de alto brilho podem ser cuidadosamente removidas utilizando produtos de polimento para ecrãs de telemóveis.

Contacto com líquidos



Se o aparelho tiver entrado em contacto com líquidos:

1. Remover todos os cabos do aparelho.
2. Deixar escorrer o líquido do aparelho.
3. Secar todas as peças com um pano.
4. A seguir, colocar o aparelho **pelo menos 72 horas** com o teclado virado para baixo (se existente) num local seco e quente (**não**: no microondas, forno ou similar).
5. **Voltar a ligar o aparelho apenas quando este estiver seco.**

Depois de estar completamente seco, o aparelho pode, na maioria dos casos, ser colocado novamente em funcionamento.

Configuração do telefone

Conteúdo da embalagem

- Unidade base do telefone
- Suporte
- Auscultador
- Cabo do auscultador
- Guia de instalação rápida, Licença Pública Geral GNU



Montagem do suporte e do auscultador

O suporte pode ser fixado em dois ângulos diferentes: 46° e 28°.

Nota: Antes de fixar o suporte ao telefone, ligue a extremidade mais longa do cabo do auscultador à tomada identificada com « » na parte traseira do telefone e coloque o cabo na guia de cabos.

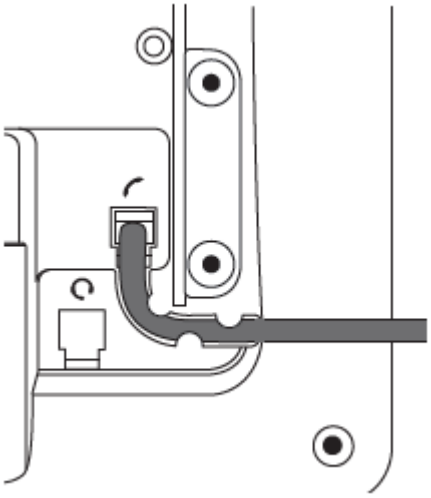

1. Coloque a parte superior das ranhuras do suporte por baixo das guias deslizantes na parte de trás do telefone.

2. Empurre o suporte para cima, ao longo das guias deslizantes, até que encaixe no lugar.

3. Ligue a extremidade mais curta do cabo do auscultador ao conector do auscultador.

4. Coloque o telefone numa superfície plana e horizontal.

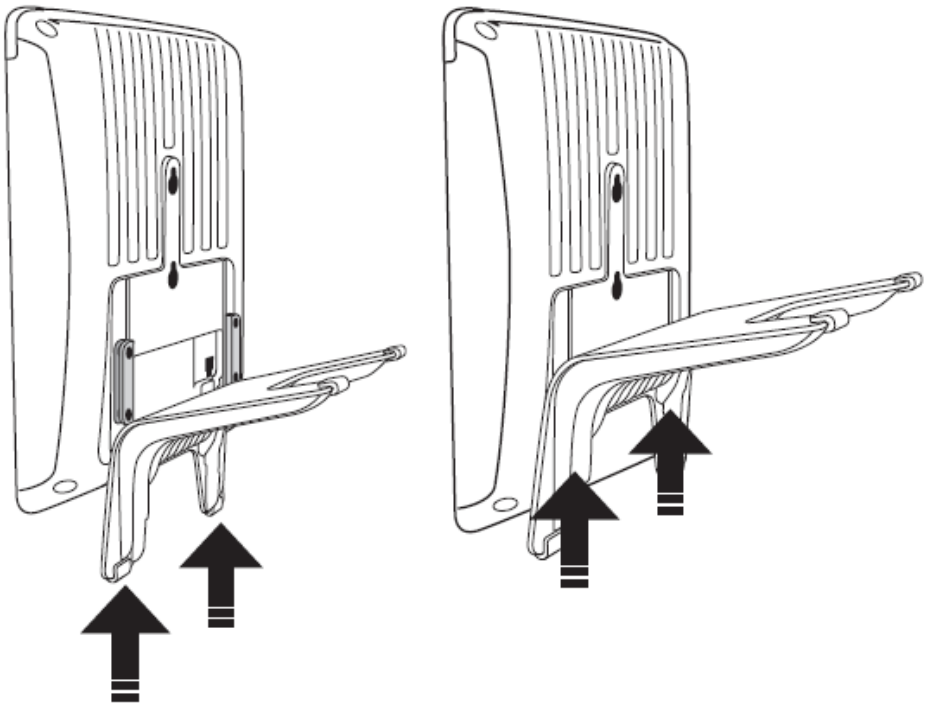

Montagem na parede

1. Aperte os parafusos na parede.
2. Desaparafuse as guias deslizantes do suporte da parte de trás do telefone.
3. Ligue a extremidade mais comprida do cabo do auscultador ao conector identificado como « » na parte de trás do telefone e coloque o cabo na guia de cabos.
4. Pendure o telefone nos parafusos, alinhando os orifícios na parte traseira do telefone com os parafusos.

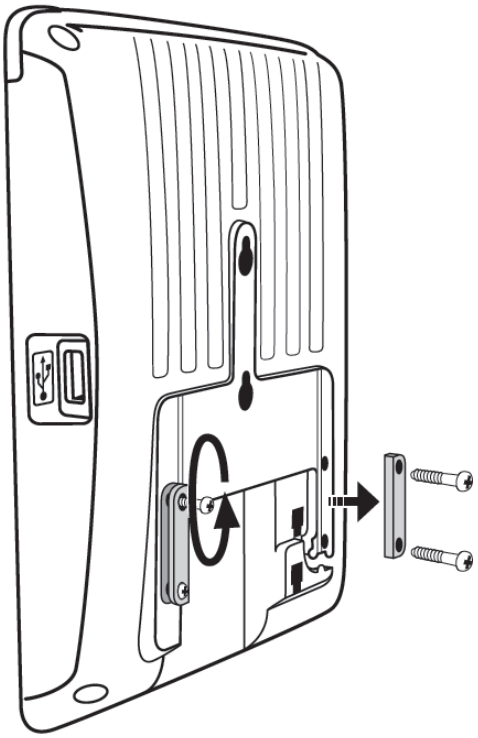

Rotação da aba do suporte

O telefone é fornecido com a patilha ao nível da borda interna do suporte. Se pretender montar o telefone na parede, recomendamos que rode a patilha 180°. Após a rotação, a ponta da patilha ficará ligeiramente saliente acima da borda do «suporte». O pequeno orifício retangular na caixa do auscultador encaixa perfeitamente sobre a ponta agora saliente, mantendo o auscultador firmemente no lugar, na posição vertical, na parede.

1. Deslize a aba de plástico para fora do suporte.
2. Gire a aba 180°.
3. Deslize a patilha de volta para o suporte. A parte superior da patilha sobressai agora ligeiramente acima da borda interna do suporte, de modo a segurar o auscultador com maior segurança.

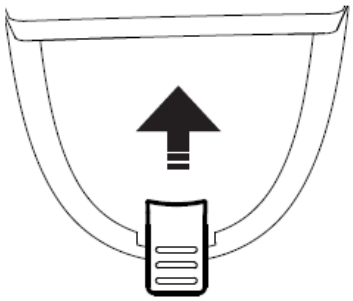

Fig./Abb. 1

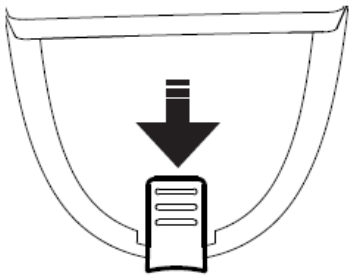

Fig./Abb. 2

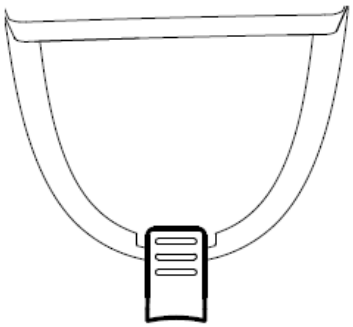

Fig./Abb. 3

Ligar o telefone

(1) Se o PoE não estiver disponível

(2) Não incluído na entrega

(3) Opcional

O telefone pode ser alimentado através de Power over Ethernet (PoE) fornecido pelo cabo de rede ou, caso o PoE não esteja disponível na sua rede, com o adaptador de alimentação de 5 V CC, disponível separadamente.

1. Ligue a extremidade longa e desenrolada do cabo do auscultador 4P4C ao conector identificado como « » e ligue a extremidade curta ao auscultador.
2. Ligue o cabo Ethernet (de rede) ao conector RJ45 identificado como **«NET»** e ligue a outra extremidade ao lado da rede para estabelecer uma ligação de dados.
3. Se o PoE não estiver disponível, insira a ficha da fonte de alimentação no conector identificado como **«5V DC»** e ligue a ficha à tomada de parede.
4. O outro conector RJ45, identificado como **«PC»**, destina-se a ligar em cadeia outros dispositivos Ethernet sem necessidade de uma segunda linha de ligação Ethernet.

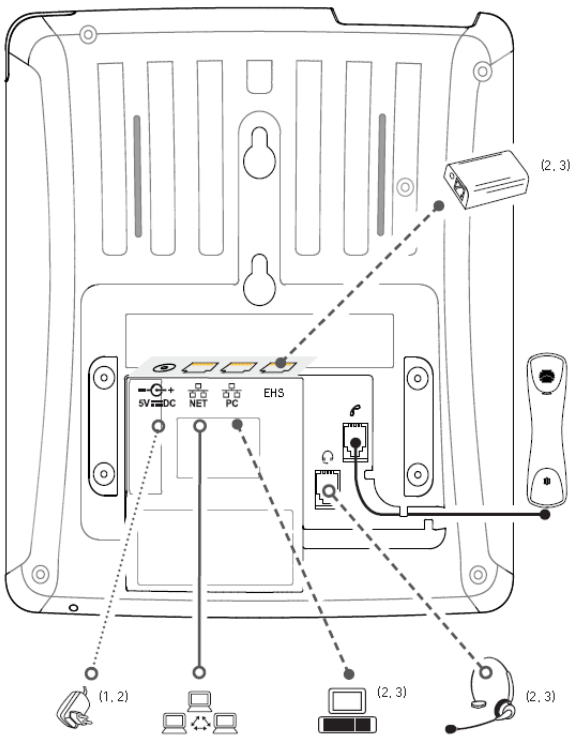

Inicialização e registo do telefone

Depois de configurar o telefone e de o ligar à rede, este começará a inicializar-se. Normalmente, a inicialização é totalmente automática, utilizando o DHCP.

Se a sua rede não suportar DHCP, terá de obter o endereço IP, a máscara de rede, o gateway IP e o servidor DNS junto do seu fornecedor de serviços de Internet ou do seu administrador de rede e introduzi-los manualmente quando lhe for solicitado no ecrã.

NOTA: Na maioria dos casos, o telefone será configurado automaticamente ou manualmente pelo administrador de rede. Se a configuração automática não estiver disponível, precisará das informações de registo recebidas do seu fornecedor de serviços de Internet ou do seu administrador de rede —

normalmente o número de telefone ou de extensão, a palavra-passe e o registador. A configuração é então efetuada através da interface web do dispositivo; consulte: wiki.gigasetpro.com

Conhecer o seu telefone

Símbolos de função programáveis e sensíveis ao contexto e teclas de função F1–F4

Prima a tecla de função situada por baixo do símbolo no ecrã para ativar a função, abrir a lista, etc., representada pelo símbolo acima da tecla.

Teclas de controlo de áudio

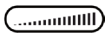 Ajustar o volume

- da campainha quando o telefone está em modo de espera ou a tocar
- do altifalante do auscultador/da estrutura durante uma chamada

 Silenciar/ativar o microfone

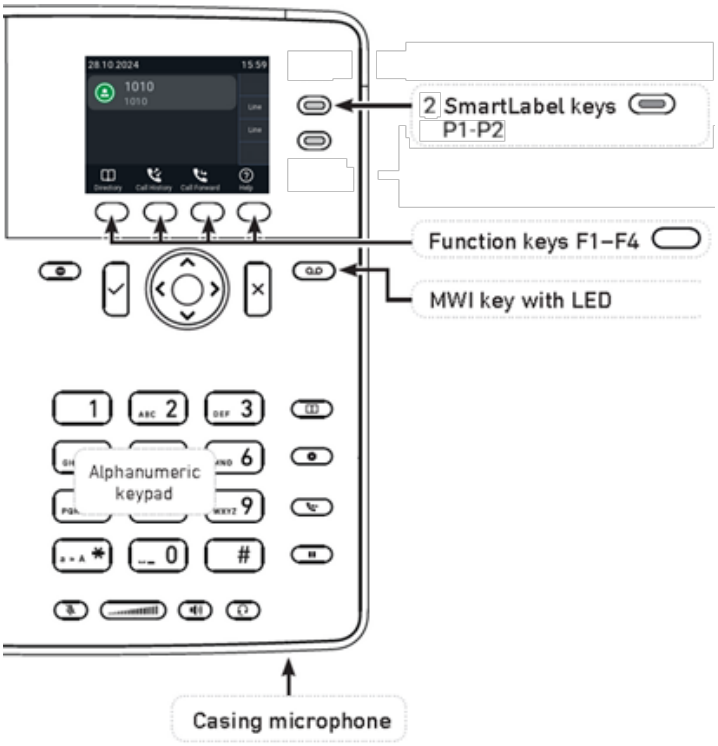

Alternar entre o modo mãos-livres e o modo de auscultador. Prima para marcar um número e aceitar chamadas no altifalante.

Ativar/desativar o modo de auscultadores

Teclas de função dedicadas e personalizáveis

Tecla MWI

Ativar e desativar o modo DND (não perturbar).

Lista de contactos

Menu de configurações

Transferência

Em espera

Teclas de navegação

- Confirmar, guardar ações e entradas e regressar ao ecrã anterior
- Aceitar chamadas no altifalante e no modo de auscultadores
- A partir do ecrã de espera: Chamadas efetuadas (rediscar)



- Cancelar ações e entradas e regressar ao ecrã anterior
- Terminar chamadas no altifalante e nos modos de auscultadores e auricular

A partir do ecrã de espera: Selecionar identidade de saída

A partir do ecrã de espera: Chamadas recebidas

A partir do ecrã de espera: Chamadas perdidas

Noutros contextos (definições, listas): Navegar para cima/para baixo

Noutros contextos: Navegar/espaço para a esquerda

Noutros contextos: Navegar/espaço para a direita

Teclas SmartLabel com LED P1–P2

Configuração predefinida: Linha

- LED a piscar rapidamente: Chamada recebida. Prima uma tecla, a tecla « » ou levante o auscultador para aceitar
- LED aceso de forma constante: Em chamada
- LED a piscar lentamente: Chamada em espera

Tecla asterisco



No modo de edição:

- Prima durante um segundo para alterar o modo de introdução (números > minúsculas > maiúsculas)
- Prima brevemente para digitar *

No ecrã de espera: Prima durante 3 segundos para **bloquear/desbloquear o teclado**

Indicadores LED

Indicador de chamadas

O LED vermelho brilhante situado na parte superior do ecrã indica chamadas recebidas, em curso, em espera e perdidas. Ficará:

- A piscar rapidamente quando há uma chamada a entrar
- Acendido de forma constante durante a marcação, durante uma chamada e quando tiver uma chamada perdida. Para desligar o LED após uma chamada perdida, prima a seta para a direita na tecla de navegação para abrir o menu «Chamadas perdidas» e, simultaneamente, desligar o LED.
- A piscar lentamente quando tiver colocado uma chamada em espera

LED da tecla SmartLabel

Dependendo da função atribuída à tecla, os LEDs vermelhos ou verdes na tecla serão ativados quando ocorrer o evento da tecla. A configuração de fábrica é o LED vermelho e «linha». Os LEDs de uma tecla de linha irão:

- piscar rapidamente quando uma chamada estiver a tocar na linha;
- ficar acesos de forma constante quando houver uma chamada em curso na linha;
- piscar lentamente quando uma chamada estiver em espera na linha;
- ficarão apagados quando a linha estiver livre.

Quando outras funções forem atribuídas às teclas, os LEDs podem acender ou piscar. Por exemplo: quando a função «extensão» tiver sido atribuída a uma tecla e a monitorização das extensões estiver ativada em ambos os telefones, o LED irá

- piscará rapidamente quando houver uma chamada a tocar na extensão;
- ficar aceso de forma constante quando a extensão estiver ocupada;
- ficar apagado quando a extensão não estiver ocupada.

Utilização do telefone

Fazer chamadas

Auscultador

Levante o auscultador, introduza o número de telefone e prima ou a tecla central OU

Digite o número de telefone e levante o auscultador.

Auscultadores

Digite o número de telefone e prima .

Altifalante

Digite o número de telefone e prima ou a tecla central.

Auscultador ou auricular e altifalante do aparelho

Com o modo de áudio duplo ativado, outras pessoas presentes na sala podem ouvir a terceira pessoa através do altifalante do corpo do telefone.

1. Utilize o método para utilização do auscultador ou dos auscultadores para marcar o número.
2. Quando a chamada estiver estabelecida, prima a tecla de função para ativar o altifalante do corpo do telemóvel. Prima a tecla de função para desligar o altifalante.

Aceitar chamadas

Auscultador:

Levante o auscultador.

Auscultadores:

Prima . Se o telefone já estiver no modo de auscultadores, também pode premir a tecla de linha que estiver a piscar.

Altifalante:

Prima ou a tecla de linha que está a piscar.

Atender chamadas de outro ramal

Pode atender chamadas que estejam a tocar noutro ramal, por exemplo, quando o outro ramal estiver ocupado ou quando o utilizador estiver ausente, desde que sejam cumpridos os seguintes requisitos:

- Esta função deve ser suportada pelo PBX.
- Os ramais cujas chamadas pretende atender no seu próprio ramal têm de permitir esta função. É possível, mas não obrigatório, restringir a permissão de monitorização a determinados utilizadores ou grupos de utilizadores.
- Cada extensão a monitorizar deve ser programada numa das teclas de função livremente programáveis com LEDs.

Quando estes pré-requisitos forem cumpridos, o estado do ramal monitorizado é indicado pelo LED da tecla de função:

- LED a piscar: chamada a entrar a tocar. Se a chamada não for atendida, prima a tecla para a atender;

Chamada em espera

Quando estiver numa chamada, a entrada de outra chamada será anunciada visualmente pelo LED de chamada a piscar e pelo símbolo que aparece na linha da tecla de função; será também anunciada acusticamente por um sinal sonoro duplo.

Quando há uma chamada em espera, tem as seguintes opções:

- Prima a tecla de linha intermitente da chamada em espera para colocar a chamada atual em espera e aceitar a segunda chamada sem saber quem está a ligar. Esta opção só está disponível quando houver uma tecla de linha livre disponível no momento em que a chamada entra.

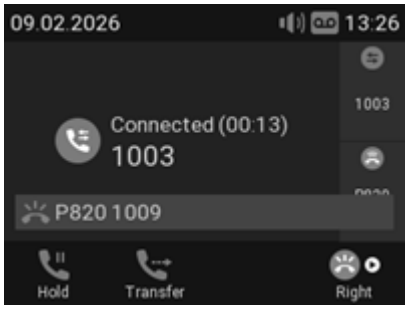

- Prima a tecla de função situada por baixo de  para apresentar o ecrã de **chamada em espera**; verá o identificador de chamadas no ecrã, caso este esteja a ser transmitido.
  - Prima  para rejeitar a chamada em espera. O autor da chamada ouvirá o sinal de ocupado.
  - Prima  para aceitar a segunda chamada e colocar a chamada atual em espera.

- Prima para regressar ao ecrã «Conectado» com a sua ligação atual.

  Nota: Premir e afetará a chamada apresentada no ecrã, ou seja, a sua ligação atual, as chamadas em espera ou as chamadas em espera.
- Se não desejar aceitar a chamada em espera, pode:
  - ignorar o aviso. Se tiver definido o reencaminhamento de chamadas quando ocupado, a chamada será transferida para esse telefone.
  - rejeitar a chamada recebida, exibindo o ecrã de **«Chamada em espera»** e premindo .

    A pessoa que está a ligar ouve o sinal de ocupado. Pressionar durante três segundos também colocará a pessoa que está a ligar na lista de «Rejeitar» da agenda do telefone. Futuras chamadas deste número não tocarão no telefone; a pessoa que está a ligar ouve o sinal de ocupado.

Colocar em espera

Prima para colocar a chamada em curso em espera. As chamadas em espera são indicadas de três formas:

- Pelo texto no visor.
- Pela tecla de linha a piscar lentamente.
- Pelo LED de indicação de chamada a piscar lentamente.
- Por um sinal sonoro duplo.

Agora pode:

- Transferir a chamada em espera sem aviso prévio ou com aviso prévio
- Receber e fazer chamadas e colocar outras chamadas em espera.

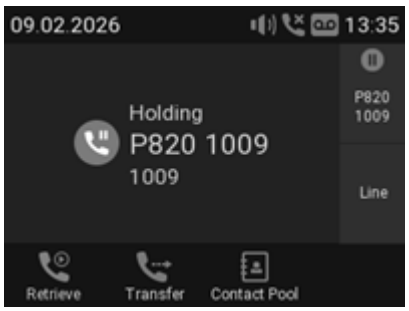

Retome a chamada em espera premindo a tecla da linha correspondente ou premindo novamente a tecla « ». Se a outra parte desligar enquanto a chamada estiver em espera, a chamada é também encerrada no seu telefone e os indicadores LED apagam-se.

Conferência

O número máximo de participantes é três.

Iniciar uma conferência

1. Ligue ao primeiro participante pretendido e coloque-o em espera.
2. Ligue ao segundo participante pretendido.
3. Quando estiver ligado ao participante, prima « » para iniciar a conferência.

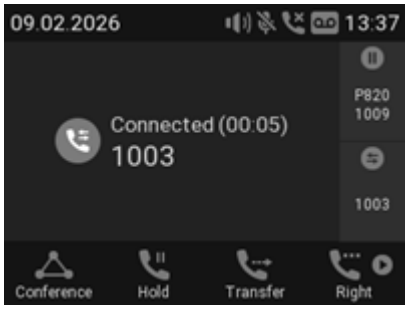

- **Selecionar participantes individuais.**
  - No ecrã da conferência, prima « » na tecla de navegação ou na tecla de função situada por baixo de para selecionar o primeiro dos participantes da conferência; prima novamente ou para selecionar o participante seguinte.
  - Ao visualizar o segundo participante, prima ou para visualizar o primeiro participante.
  - Ao visualizar o primeiro participante, prima ou para regressar ao ecrã da conferência.
- Conversar com um participante em privado. Com um dos participantes no ecrã, prima para conversar com esse participante em privado e colocar a outra parte em espera. Para reiniciar a conferência, prima .
- Colocar um participante em espera. Com um dos participantes no ecrã, prima para colocar esta parte em espera e conversar com a outra parte em privado. Para reiniciar a conferência, prima .
- Para encerrar a conferência e as ligações com ambas as partes, volte ao ecrã da conferência e prima .

Transferência de chamadas

Pode transferir chamadas em curso, bem como chamadas que estejam a tocar no seu telefone.

- Quando tem uma chamada em curso, existem duas formas de a transferir para um terceiro:
- Anunciar primeiro a chamada à terceira parte, para garantir que a chamada é bem-vinda e será aceite: **Transferência assistida**;
- Transferir a chamada sem aviso prévio: **Transferência sem ver**. Não haverá qualquer feedback sobre se a terceira pessoa está disponível e/ou se atende a chamada.
- Quando uma chamada estiver a tocar no seu telefone, pode transferi-la para uma terceira pessoa sem a atender primeiro (apenas transferência sem ver).

Transferência sem ver

- Coloque a chamada em espera  .
- Marque o número para o qual pretende transferir a chamada e anuncie a chamada. Também pode selecionar um número da lista interna ou de uma das listas externas disponíveis
- Se a terceira pessoa quiser aceitar a chamada, desligue a chamada.

Transferência cega

- Com uma chamada em curso, prima  . O ecrã de marcação irá aparecer.
- Marque o número ou selecione um número da lista interna ou de uma das listas externas disponíveis

Prima  . Poderá ver brevemente duas mensagens «Terminado», seguidas do nome/número do destinatário e do autor da chamada, indicando que a transferência foi concluída.

Encerrar chamadas

- Ao utilizar o auscultador: Coloque o auscultador no suporte ou prima  .
- Ao utilizar o altifalante ou um auricular: Prima  .

Chamadas perdidas

As chamadas perdidas são indicadas pelo LED de chamada (luz fixa), pelo símbolo de chamada perdida na linha de estado e pela mensagem «Perdidas» com o número de chamadas perdidas no visor e no ecrã de informações de estado.

- Para ver as suas chamadas perdidas, prima a seta para a direita › na tecla de navegação. A chamada é removida da lista de todas as chamadas assim que a lista for visualizada.

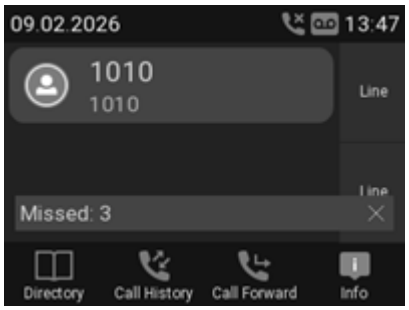

Listas de chamadas

No telemóvel estão armazenadas três listas de chamadas: chamadas perdidas, efetuadas e recebidas. Estas contêm o número, a hora, a data e a duração das chamadas. Se a memória destinada ao armazenamento das listas de chamadas estiver cheia, as mais antigas serão substituídas.

1. Prima para abrir o histórico de chamadas.
2. Para visualizar a lista de chamadas perdidas, recebidas ou efetuadas, prima as setas para a esquerda e para a direita na tecla de navegação para apresentar as listas no ecrã, uma a seguir à outra.

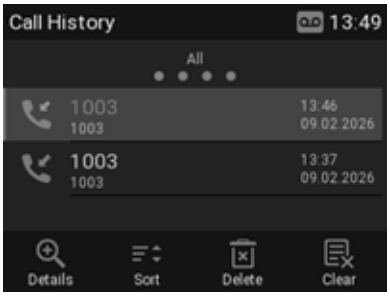

Nota: No ecrã de espera, também pode utilizar as seguintes teclas para visualizar as listas diretamente (configuração predefinida):

1. Chamadas perdidas: prima a seta para a direita na tecla de navegação.
2. Chamadas recebidas: prima a seta para a esquerda na tecla de navegação.
3. Chamadas efetuadas: Prima .

3. Em cada lista, a chamada mais recente encontra-se no topo da lista. Percorra a lista com as setas para cima/para baixo na tecla de navegação. Os ícones indicam o tipo de chamada:

Chamada perdida

Chamada recebida

Chamada efetuada

1. Prima para marcar o número da chamada selecionada.
2. Prima « » para eliminar a chamada selecionada.
3. Prima para limpar toda a lista.
4. Prima durante três segundos para regressar ao ecrã de espera.
5. Prima para ordenar as chamadas.
6. Prima para visualizar os detalhes da chamada selecionada.

Bloquear e desbloquear o teclado

Quando o teclado está bloqueado, apenas os números de emergência configurados na página «Preferências» da interface de utilizador web do telemóvel podem ser marcados.

Definir um PIN para desbloquear o teclado (opcional): Consulte «Definir um PIN para desbloquear o teclado»

Bloqueio

Prima o botão  durante três segundos. O símbolo de bloqueio aparece na barra de estado. Este substitui também o símbolo de identificação.

Desbloqueio

Prima a tecla  durante três segundos para desbloquear o teclado.

- Se tiver sido definido um PIN para desbloquear o teclado, ser-lhe-á solicitado que introduza o PIN.

Rejeitar ou reencaminhar chamadas recebidas

Se não quiser atender uma chamada que está a tocar, tem três opções: deixar a chamada tocar sem atender, rejeitá-la manualmente ou transferi-la manualmente para um terceiro.

- Rejeitar manualmente uma chamada que está a tocar.
- Prima . O autor da chamada ouvirá o sinal de ocupado.
- Transferir a chamada que está a tocar para outro telefone (transferência sem ver).

Reencaminhamento

O telefone pode ser configurado para reencaminhar chamadas recebidas, quer sempre, quer sob determinadas condições. As configurações podem ser efetuadas no próprio telefone e na interface web. Para mais informações sobre a utilização da interface web para estas configurações, consulte «Reencaminhamento»

> **Nota**: O reencaminhamento de chamadas é definido separadamente para cada identidade configurada. Quando a configuração é efetuada no telefone, aplica-se à identidade selecionada como número apresentado.

Reencaminhar Todas: Reencaminhar todas as chamadas recebidas para o número do telefone, extensão ou caixa de correio especificado como destino desta função.

Na configuração predefinida, o símbolo está disponível na linha das teclas de função e, ao premir a tecla associada, ativa-se ou desativa-se o reencaminhamento de todas as chamadas, respetivamente. Também pode atribuir a função a outra tecla de função ou utilizar o menu de configurações, conforme ilustrado na tabela abaixo.

Reencaminhar se ocupado: Reencaminha as chamadas que tocam enquanto o telefone está ocupado para o número do telefone, extensão ou caixa de correio especificado como destino desta função.

Reencaminhar se não atender: Quando uma chamada começa a tocar, o telefone aguarda o número de segundos especificado na configuração «Tempo de reencaminhamento». Se a chamada não for atendida até ao final deste período, é reencaminhada para o número de telefone, extensão ou caixa de correio especificado como destino desta função.

Configurações do telefone e ativação do reencaminhamento

	Reencaminhar todas	Reencaminhar se ocupado	Reencaminhar se não atender
Prima	⚙	⚙	⚙
Prima	2 ABC Características da Chamada	2 ABC Características da Chamada	2 ABC Características da Chamada
Prima	1 Reencaminhamento	1 Reencaminhamento	1 Reencaminhamento
Prima	1 Reencaminhar todas	2 ABC Reencaminhar se ocupado	3 DEF Reencaminhar se não atender
Prima	✓ ou 1 Ativar reencaminhamento	✓ ou 1 Ativar reencaminhamento	✓ ou 1 Ativar reencaminhamento
Prima	2 ABC Destino	2 ABC Destino	2 ABC Destino
Tipo	número de telefone	número de telefone	número de telefone
Prima			3 DEF Tempo de reencaminhamento
Tipo			número de segundos
Prima	× durante dois segundos para voltar ao ecrã de espera.		

Desativar o reencaminhamento

	Reencaminhar todas	Reencaminhar se ocupado	Reencaminhar se não atender
Prima			
Prima	2 ABC Características da Chamada	2 ABC Características da Chamada	2 ABC Características da Chamada
Prima	1 Reencaminhamento	1 Reencaminhamento	1 Reencaminhamento
Prima	1 Reencaminhar todas	2 ABC Reencaminhar se ocupado	3 DEF Reencaminhar se não atender
Prima	ou 1 Ativar reencaminhamento	ou 1 Ativar reencaminhamento	ou 1 Ativar reencaminhamento

Ativar/desativar o reencaminhamento de todas as chamadas com uma tecla de função

Ativar o reencaminhamento

Nota: O reencaminhamento é definido separadamente para cada identidade configurada. Quando a configuração é efetuada no telefone, aplica-se à identidade selecionada como identidade de saída.

1. Prima . O ecrã apresentará a tela **«Destino no reencaminhamento»**.

Nota: Se a opção « » ( ) não estiver disponível quando o ecrã estiver em modo de espera, pode torná-la disponível na página «Teclas de função» da interface web do telefone. Para mais informações, consulte o capítulo «Configurar as teclas de função», «Exemplo 3: alterar a configuração de uma tecla contextual»

2. Se não tiver sido definido nenhum número de reencaminhamento ou se for necessário alterá-lo, efetue as entradas necessárias.
3. Prima

Desativar o reencaminhamento

Prima a tecla de função abaixo de 

Lista de contactos

Lista de contactos

A lista de contactos é a lista integrada do telefone. Tem capacidade para até 1000 entradas. As entradas podem ser adicionadas e editadas no telefone e na interface web.

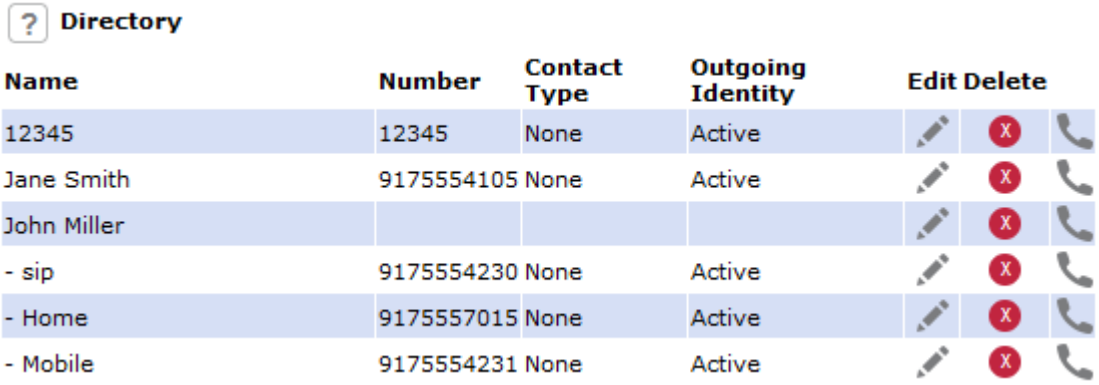

Quaisquer alterações que efetuar na interface web só entrarão em vigor depois de clicar em «Guardar» ou em «Aplicar» e «Guardar», dependendo da versão do seu firmware. As alterações serão perdidas se abrir outra página da interface web sem primeiro clicar em «Aplicar»/«Guardar».

Definições, explicações

Entradas do diretório

Cada entrada deve ter, pelo menos, um número de telefone; é possível associar vários números de telefone. Se não introduzir um nome próprio e/ou apelido e/ou alcunha, o número de telefone aparecerá tanto em «Nome» como em «Número».

- Entrada com um número de telefone:

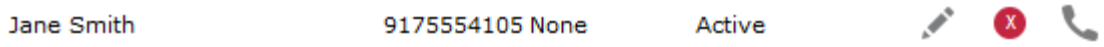

- Entrada com vários números de telefone associados:

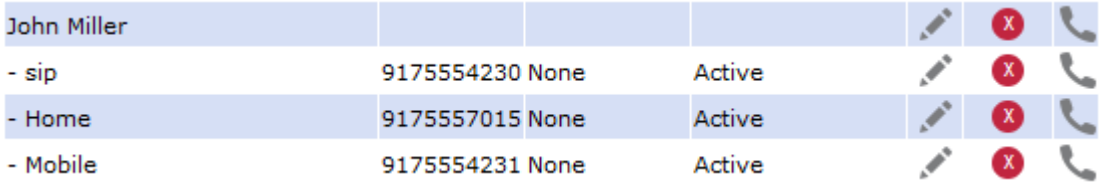

Área do nome. Os dados são os mesmos para o registo principal e todas as subentradas.

Área azul. Os dados podem ser diferentes para cada número de telefone associado. Se os campos de texto das subentradas estiverem em branco, são apresentados os dados do registo principal.

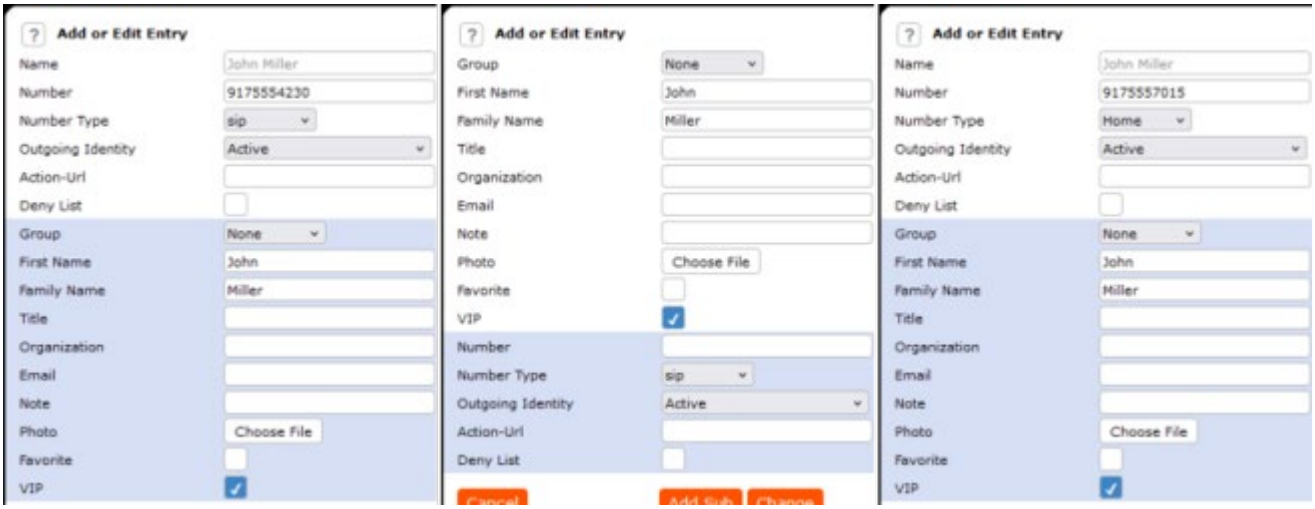

Tipos de contacto

VIP: As chamadas provenientes de números com este tipo de contacto tocarão no seu telemóvel mesmo quando o modo «Não perturbe» estiver ativo.

Pode atribuir um toque a este tipo de contacto. Se o seu VIP também estiver atribuído a um grupo (ver abaixo) e se esse grupo tiver um toque distinto, será reproduzido o toque atribuído ao grupo.

Lista de rejeição: As chamadas provenientes de números de telefone com este tipo de contacto não tocarão no seu telefone. Quem liga ouve o sinal de ocupado. Para remover o número da lista de rejeição, pode

- eliminar a entrada da lista de contactos clicando no símbolo de eliminação
- ou — se quiser manter o número na lista de contactos — alterar o tipo de contacto para «nenhum» ou «VIP» ao editar a entrada.

Número apresentado

A configuração predefinida é «Ativa», o que significa que o telefone utilizará o número apresentado atual sempre que marcar o número de uma entrada da agenda.

Também pode selecionar uma identidade específica para ser utilizada como número apresentado sempre que o número for marcado, por exemplo, se pretender utilizar um fornecedor de VoIP específico para estas chamadas.

> **Nota**: Para utilizar um número apresentado especificado na lista de contactos, deve marcar o número a partir da lista de contactos. Se simplesmente o digitar no teclado, será utilizado o número apresentado atual, tal como indicado no ecrã.

Grupo

Os tipos de grupo disponíveis são Amigos, Família, Trabalho, Colegas ou Nenhum. A configuração predefinida é «nenhum». Pode atribuir um toque distinto a cada tipo de grupo.

Toques

O telefone tem 10 toques integrados que podem ser atribuídos a identidades, tipos de grupo e tipos de contacto.

Também é possível descarregar uma melodia personalizada.

Adicionar/Editar Entradas no Telefone

Adicionar uma nova entrada manualmente

1. Prima para abrir a lista de contactos do telemóvel.
2. Prima a tecla de função situada por baixo de .
3. Introduza o número de telefone e prima
4. Introduza um nome próprio e/ou prima .
5. Introduza um apelido e/ou prima .

   Nota: A introdução do nome próprio e/ou do apelido é opcional. Se não introduzir nenhum dos dois, a entrada será listada sob o número de telefone. Pode adicionar o nome próprio e o apelido mais tarde, editando a entrada no telemóvel ou na interface web.

Adicionar uma nova entrada a partir da lista de chamadas

1. Prima a tecla de função situada por baixo de para abrir o histórico de chamadas. É apresentada a lista de **todas** as chamadas.
2. Prima / na tecla de navegação para ver, em vez disso, as listas de chamadas **perdidas**, **recebidas** ou **efetuadas**.
3. Prima / na tecla de navegação para selecionar uma chamada.
4. Prima para visualizar os detalhes da chamada.

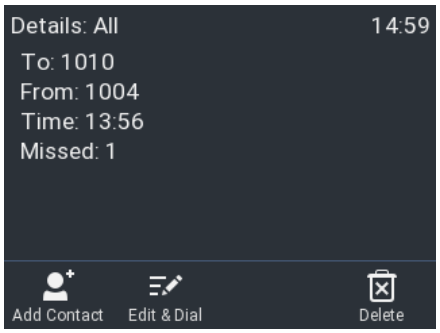

5. Prima para adicionar o nome (se o nome tiver sido transmitido) e o número à lista de contactos. Se o nome não tiver sido transmitido, será utilizado o número em seu lugar.

Ordenar entradas

1. Prima para abrir a lista de contactos do telemóvel.
2. Prima .
3. Utilize / para selecionar o critério de ordenação (alcunha, nome próprio, apelido, organização, etc.) e prima para ordenar.

Editar uma entrada existente

1. Prima para abrir a lista de contactos do telemóvel.
2. Selecione uma entrada: percorra até à entrada ou introduza a primeira letra do nome.
3. Prima . Será apresentado o ecrã **«Detalhes»** da entrada.
4. Edite os detalhes necessários.

Eliminar uma entrada

1. Prima para abrir a lista de contactos do telemóvel.
2. Selecionar uma entrada: Navegue até à entrada ou introduza a primeira letra do nome.
3. Se pretender eliminar a entrada, prima

Emitido por
Gigaset Technologies GmbH
Frankenstr. 2, D-46395 Bocholt
© Gigaset Technologies GmbH 2026
Sujeito a disponibilidade.
Todos os direitos reservados. Reservamo-nos o direito de fazer alterações.
www.gigaset.com
(A Gigaset é membro do Grupo de Empresas VTech)