P150 IP PRO Kısa Kullanım Kılavuzu

Sürüm: 16.10.2026



İçindekiler

P150 IP PRO Kısa Kullanım Kılavuzu 1
İçindekiler 2
Güvenlik bilgileri– Üreticinin tavsiyeleri 4
Güvenlik bilgileri 4
Servis (Müşteri Hizmetleri) 5
Onay 8
Bertaraf 8
Bakım 9
Sıvılar ile temas etmesi 9
Telefonun Kurulumu 13
Teslimat İçeriği 13
Ayaklık ve ahizenin takılması 14
Duvara montaj 15
Yuvanın tırnağını döndürme 16
Telefonu bağlama 17
Telefonun başlatılması ve kaydedilmesi 18
Telefonunuzu tanıma 18
Bağlama duyarlı, programlanabilir işlev simgeleri ve F1–F4 işlev tuşları 18
Ses kontrol tuşları 18
Özel, özelleştirilebilir işlev tuşları 19
Gezinme tuşları 20
LED P1–P2 özellikli SmartLabel tuşları 20
Yıldız tuşu 21
LED göstergeleri 21
Arama göstergesi 21
SmartLabel tuşu LED'i 21
Telefonu kullanma 22
Arama yapma 22
Ahize 22
Kulaklık 22
Hoparlör 22
Ahize veya kulaklık ve gövde hoparlörü 22
Aramaları kabul etme 22
Ahize: 22
Kulaklık: 22

Hoparlör:....22
Başka bir dahili hattan çağrı alma....23
Çağrı bekleme....23
Bekletme....24
Konferans....25
Aramaları aktarma....26
Gözetimli aktarma....26
Kör aktarma....26
Aramaları sonlandırma....26
Cevapsız aramalar....27
Arama listeleri....28
Klavyeyi kilitleme ve kilidini açma....30
Kilitleme....30
Kilidi Açma....30
Gelen aramaları reddetme veya yönlendirme....30
Çağrı yönlendirme....31
Telefondaki ayarlar ve çağrı yönlendirmenin etkinleştirilmesi....32
Çağrı yönlendirmeyi kapatma....33
Bir işlev tuşuyla tüm aramaların yönlendirilmesini açma/kapama....33
Telefon rehberi....34
Rehber....34
Tanımlar, açıklamalar....34
Dizin girişleri....34
Kişi Türleri....35
Giden kimlik....35
Grup....36
Zil Sesleri....36
Telefonda Kayıt Ekleme/Düzenleme....36
Yeni girişi manuel olarak ekleme....36
Arama listesinden yeni giriş ekleme....37
Girişleri sıralama....37
Mevcut girişi düzenleme....37
Girişi silme....37

Güvenlik bilgileri– Üreticinin tavsiyeleri

Güvenlik bilgileri



Kullanmadan önce güvenlik önlemlerini ve kullanım kılavuzunu okuyun.
Tüm telefonlar, telefon sistemleri ve aksesuarlar için kapsamlı kullanım kılavuzlarını wiki.gigaset.com adresinde çevrimiçi olarak bulabilirsiniz. Böylelikle kağıt tasarrufu sağlarken, güncel belgelerin tamamına her an hızlı bir şekilde erişmenizi sağlıyoruz.



Elektrik kesintisi durumunda cihaz kullanılamaz. Elektrik kesintisi durumunda acil durum aramaları da yapılamaz. Tuş takımı/ekran kilidi etkinleştirilmişse acil durum numaraları aranamaz!



Cihazları patlama tehlikesi bulunan ortamlarda (örn. boyahaneler) kullanmayın.



Cihazlar su sıçramasına karşı korumalı değildir. Bu nedenle, banyo veya duş odası gibi nemli ortamlara kurmayın.



Yalnızca cihaz üzerinde belirtilen güç adaptörünü kullanın. Güç bağlantısı sırasında, priz kolayca erişilebilir durumda olmalıdır. LAN bağlantısı için yalnızca ürünle birlikte verilen kabloyu kullanın ve bunu yalnızca amaçlanan bağlantı noktalarına takın.



Arızalı cihazları kullanımdan kaldırın veya Servis ekibimize onarım için gönderin; aksi takdirde bu cihazlar diğer kablosuz hizmetleri engelleyebilir.



Ekran çatlamış veya kırılmışsa cihazı kullanmayın. Kırık cam veya plastik, ellerinize ve yüzünüze zarar verebilir. Cihazı onarılması için Servis departmanımıza gönderin.



Yutulabilecek küçük parçaları, pilleri ve bataryaları çocukların erişemeyeceği yerlerde saklayın. Pil yutulması yanıklara, yumuşak dokuda delinmeye ve ölüme yol açabilir. Yutulduktan sonraki 2 saat içinde ciddi yanıklar meydana gelebilir. Pil veya batarya yutulması durumunda derhal tıbbi yardım alın.



İşitme kaybını önlemek için, uzun süre yüksek ses seviyesinde dinlemekten kaçının.



Telefonunuzu kullanmak, yakınınızdaki tıbbi cihazları etkileyebilir. Bulunduğunuz ortamdaki (örneğin bir muayenehane) teknik koşulların farkında olun. Tıbbi bir cihaz (örneğin kalp pili) kullanıyorsanız, lütfen cihazın üreticisiyle iletişime geçin. Üretici, cihazın dış kaynaklı yüksek frekanslı enerjiye karşı duyarlılığı konusunda size bilgi verebilir (Gigaset ürününüzün teknik özellikleri için bkz. "Teknik veriler").

Servis (Müşteri Hizmetleri)

Sormak istediğiniz bir şey var mı? Hızlı yardım için kullanım kılavuzuna bakın veya wiki.gigaset.com adresini ziyaret edin.

Gigaset PRO ürününüz için aşağıdaki başlıklarda daha fazla bilgi ve servis hizmetleri

wiki.gigaset.com adresinde bulunabilir:

- Products (Ürünler)
- Documents (Dokümanlar)
- Interop (Uyumluluk)
- Firmware (Yazılım)
- FAQ (SSS)
- Support (Destek)

Yetkili Gigaset pro bayiniz, Gigaset pro ürünlerine ilişkin tüm sorularınız için sizlere yardımcı olmaktan mutluluk duyacaktır.

Tüm yetkili servis istasyonlarımızın bilgileri ilgili Bakanlık tarafından oluşturulan Servis Bilgi Sisteminde bulunmaktadır.

DSL ve VoIP erişimiyle ilgili sorularınız için lütfen ilgili servis sağlayıcısı ile irtibata geçin.

Üretici Firma Adı ve Adresi Gigaset Technologies GmbH Frankenstraße 2 D-46395 Bocholt ALMANYA Telefon: +49 2871 910 e-posta: www.gigaset.com **İthalatçı Firma** **Gigaset İletişim Teknolojileri Ltd. Şti.** Barbaros Mah. Begonya Sk. Nidakule Ataşehir Batı No: 1 iç kapı No:2 Ataşehir/ İstanbul 0216 288 06 00 www.gigaset.com **Cihaz Kullanim Ömrü** Cihazın kullanım ömrü 7 yıldır.* **Uygunluk Değerlendirme Kuruluşu** CTC (CETECOM ICT) advanced GmbH Untertürkheimer Straße 6 - 10 66117 Saarbrücken GERMANY Telefon: + 49 (0) 6 81 5 98-0 Faks: + 49 (0) 6 81 5 98-90 75 e-posta: info@ict.cetecom.de **Çağrı Merkezimiz** Müşteri Hattı: +90 212 900 3545	**MERKEZ SERVİSİMİZ:** **CeSa Bilişim Teknolojileri** **San. Ve Tic. LTD ŞTİ** **Kozyatağı Servis Noktası** Telefon No: 0 850 460 11 11 Kozyatağı Mahallesi Bayar Caddesi Rıza Çemberci İş Merkezi No: 72 K: 4 D: 8 34742 Kadıköy / İSTANBUL Gigaset ürünümüz için daha fazla bilgi ile tüm yetkili servis istasyonlarına ve yedek parça malzemelerinin temin edileceği yerlere ilişkin güncel iletişim bilgileri www.gigaset.com adresinde bulunabilir. Tüm yetkili servis istasyonlarımızın bilgileri ilgili Bakanlık tarafından oluşturulan Servis Bilgi Sisteminde bulunmaktadır.

* Üretici firma, üretim tarihinden itibaren 7 yıl boyunca cihaz ile ilgili teknik servis desteği sağlamakla -yükümlüdür.

Diğer teknik servis noktalarımıza internet sayfamız üzerinden ve yine internet sayfamızdan indirebileceğiniz geniş kapsamlı kullanıcı kılavuzundan ulaşabilirsiniz.

Yetkili Teknik Servis noktaları

Lütfen QR kodunu tarayarak güncel Yetkili Teknik Servis noktalarının bulunduğu web sitesine gidiniz.

Onay

IP üzerinden telefon görüşmesi (VOIP) yerel ağ bağlantısı (LAN) üzerinden mümkündür (IEE 802.3).

Daha fazla bilgi için Internet servis sağlayıcınız ile görüşünüz.

Ülkelere özgü özellikler göz önünde bulundurulmuştur.

İşbu beyanla, -Gigaset Technologies Limited Şirketi, bu cihazın temel istemlere ve 2014/30/AB ve 2014/35/AB sayılı yönetmeliklerin diğer önemli hükümlerine uygun olduğunu beyan eder.

AB uygunluk beyanının tam metni, aşağıda belirtilen internet adresinde mevcuttur: www.gigaset.com/docs.

Bu beyan, aynı zamanda "Uluslararası Uygunluk Bildirimleri" veya "Avrupa Uygunluk Bildirimleri" dosyalarında da mevcut olabilir.

Bu nedenle, lütfen bu dosyaların tümünü kontrol edin.

CE

Bertaraf

Tüm elektrikli ve elektronik cihazlar, normal ev çöpünden ayrı bir şekilde, yasaların öngördüğü yerlerde toplanarak atılmalıdır.



Eğer üzeri çarpı işareti ile çizilmiş çöp kovasından oluşan bu simge bir ürün üzerinde kullanılmışsa, söz konusu ürün 2012/19/AB sayılı Avrupa Birliği direktifine tabidir.

Kullanılmayan eski cihazların yasalara uygun biçimde elden çıkarılması ve ayrı bir yerde toplanması, olası çevre ve sağlık sorunlarını önlemeyi hedefler. Bu işlem, eski elektrikli ve elektronik cihazların geri dönüşüm yoluyla yeniden kullanıma kazandırılması için şarttır.

Eski cihazların yasalara uygun biçimde elden çıkarılmasına ilişkin ayrıntılı bilgi için, belediyenin ilgili birimlerine veya ürünü aldığınız satıcıya başvurabilirsiniz.

AEEE Yönetmeliği

AEEE Yönetmeliğine uygundur.

Bakım

Cihazı nemli bir bez kullanarak ya da antistatik bir bez ile silin. Çözücü solüsyonları veya mikrofiber bezleri kullanmayınız.

Asla kuru bir bez kullanmayın: statik elektrik tehlikesi vardır.

Nadir de olsa cihazın kimyasal maddeler ile temas etmesi yüzeyde değişim olmasına sebep olabilir. Piyasada bulunan sayısız kimyasallardan dolayı tüm maddeler test edilememiştir.

Yüksek parlaklığa sahip yüzeylerde oluşan olumsuz durumlar telefonlarının yüzeyleri parlatılarak giderilebilir.

Sıvılar ile temas etmesi

Cihaz sıvıyla temas ettiğinde: 

1. **Cihazın tüm kablolarını çekin.**
2. Cihaz içindeki sıvıları boşaltın.
3. Tüm parçaları kurulayın.
4. Cihazı en az 72 saat boyunca tuş takımı (varsa) aşağı bakacak şekilde kuru ve ılık bir yerde tutunuz (mikrodalga fırın, normal fırın vb. hariç).
5. **Cihazı ancak kuruduktan sonra tekrar açın.**

Tamamen kuruduğunda, çoğu durumda cihaz tekrar kullanılır.

Gigaset

Declaration of Conformity (DoC)

for

"Gigaset P150 IP Pro" Turkish Version

SIP Phone (Corded)

We, **Gigaset Technologies GmbH - Frankenstraße 2 - 46395 Bocholt - Germany**

- declare under our sole responsibility, that the mentioned product to which the declaration relates is in conformity with the essential requirements and other relevant requirements of the

Directives 2014/30/EU and 2014/35/EU

The product is in conformity with the following standards and/or other normative documents:

Safety: **EN IEC 62368-1**

EMC: **EN 55032**
EN 55035
EN IEC 61000-3-2
EN 61000-3-3

- declare under our sole responsibility, that the mentioned product is in conformity with the

Directive 2009/125/EC (ecodesign requirements for energy-related products)

The product is in conformity with the following regulations:

Standby and Off Mode	**Regulation (EU) No 2023/826**
External Power Supplies	**Regulation (EU) No 2019/1782**

CE The product is labelled with the European approvals marking CE

Any unauthorized modification of the product voids this declaration.

Bocholt, 22. October 2026
Place and date

Gigaset
Technologies GmbH
Frankenstraße 2 - 46395 Bocholt
Germany

Mr. Tiebing
VP QSA

Gigaset

Uygunluk Bildirimi
"Gigaset P150 IP Pro" Türkçe Versiyonu

SIP Telefon (Kablolu)

Biz, **Gigaset Technologies GmbH - Frankenstraße 2 - 46395 Bocholt - Almanya**

- aşağıda belirtilen ürünün, ilgili direktiflere uygunluğunun tamamen bizim kendi sorumluluğumuzda olduğunu beyan ederiz:

Direktifler 2014/30/AB ve 2014/35/AB

Ürün, aşağıdaki standartlara ve/veya diğer normatif belgelere uygundur:

Güvenlik: **EN IEC 62368-1**

EMC: **EN 55032**
EN 55035
EN IEC 61000-3-2
EN 61000-3-3

- Söz konusu ürünün aşağıdakilerle uyumlu olduğunu, tüm sorumluluğu bize ait olmak üzere beyan ederiz:

Direktif 2009/125/EC (enerjiyle ilgili ürünler için ekotasarım gereklilikleri)

Ürün, aşağıdaki yönetmeliklere uygundur:

Bekleme ve Kapalı Modu	**(AB) 2023/826 Sayılı Tüzük**
Harici Güç Kaynakları	**(AB) 2019/1782 Sayılı Tüzük**

CE Ürün avrupa onay işareti CE ile etiketlenmiştir.

Üründe yapılan herhangi bir değişiklik, bu beyanın geçerliliğini ortadan kaldırır.

Bocholt, 22 Ekim 2026
Yer ve tarih

Gigaset
Technologies GmbH
Frankenstraße 2 • 46395 Bocholt
Germany

Mr. Tiebing
VP QSA

GARANTİ BELGESİ

İthalatçı Firmanın:	Satıcı Firmanın:
Unvanı: Gigaset İletişim Teknolojileri Ltd.Şti. Adresi: Barbaros Mah. Begonya Sk. Nidakule Ataşehir Batı No: 1 İç kapı No:2 Ataşehir/ İstanbul Telefonu: +90 216 288 06 00 Faks: +90 216 389 59 95 e-posta: Yetkilinin İmzası: Firmanın Kaşesi:	Unvanı: Adresi: Telefonu: Faks: e-posta: Fatura Tarih ve Sayısı: Teslim Tarihi ve Yeri: Yetkilinin İmzası: Firmanın Kaşesi:

Malın

Cinsi: Sabit Hatlı Telefon Markası: Gigaset Modeli: P150 IP PRO	Garanti Süresi: 2 YIL Azami Tamir Süresi: 20 İŞGÜNÜ Bandrol ve Seri No:

GARANTİ ŞARTLARI

1) Garanti süresi, malın teslim tarihinden itibaren başlar ve **2 yıldır.**

2) Malın bütün parçaları dahil olmak üzere tamamı garanti kapsamındadır.

3) Malın ayıplı olduğunun anlaşılması durumunda tüketici, 6502 sayılı Tüketicinin Korunması Hakkında Kanunun 11 inci maddesinde yer alan;

a Sözleşmeden dönme,

b Satış bedelinden indirim isteme,

c Ücretsiz onarılmasını isteme,

ç Satılanın ayıpsız bir misli ile değiştirilmesini isteme,

haklarından birini kullanabilir.

4) Tüketicinin bu haklardan ücretsiz onarım hakkını seçmesi durumunda satıcı; işçilik masrafı, değiştirilen parça bedeli ya da başka herhangi bir ad altında hiçbir ücret talep etmeksizin malın onarımını yapmak veya yaptırmakla yükümlüdür. Tüketici ücretsiz onarım hakkını üretici veya ithalatçıya karşı da kullanabilir. Satıcı, üretici ve ithalatçı tüketicinin bu hakkını kullanmasından müteselsilen sorumludur.

5) Tüketicinin, **ücretsiz onarım hakkını** kullanması halinde malın;

- Garanti süresi içinde tekrar arızalanması,
- Tamiri için gereken azami sürenin aşılması,
- Tamirinin mümkün olmadığının, yetkili servis istasyonu, satıcı, üretici veya ithalatçı tarafından bir raporla belirlenmesi durumlarında;

tüketici malın bedel iadesini, ayıp oranında bedel indirimini veya imkân varsa malın ayıpsız misli ile değiştirilmesini satıcıdan talep edebilir. Satıcı, tüketicinin talebini reddedemez. Bu talebin yerine getirilmemesi durumunda satıcı, üretici ve ithalatçı müteselsilen sorumludur.

6) Malın tamir süresi **20 iş gününü** geçemez. Bu süre, garanti süresi içerisinde mala ilişkin arızanın yetkili servis istasyonuna veya satıcıya bildirimi tarihinde, garanti süresi dışında ise malın yetkili servis istasyonuna teslim tarihinden itibaren başlar.Malın arızasının **10 iş günü** içerisinde giderilememesi halinde, üretici veya ithalatçı; malın tamiri tamamlanıncaya kadar, benzer özelliklere sahip başka bir malı tüketicinin kullanımına tahsis etmek zorundadır. Malın garanti süresi içerisinde arızalanması durumunda, tamirde geçen süre garanti süresine eklenir.

7) Malın kullanma kılavuzunda yer alan hususlara aykırı kullanılmasından kaynaklanan arızalar garanti kapsamı dışındadır.

8) Tüketici, garantiden doğan haklarının kullanılması ile ilgili olarak çıkabilecek uyuşmazlıklarda yerleşim yerinin bulunduğu veya tüketici işleminin yapıldığı yerdeki **Tüketici Hakem Heyetine veya Tüketici Mahkemesine** başvurabilir.

9) Satıcı tarafından bu **Garanti Belgesinin** verilmemesi durumunda, tüketici **Gümrük ve Ticaret Bakanlığı Tüketicinin Korunması ve Piyasa Gözetimi Genel Müdürlüğüne** başvurabilir.

Telefonun Kurulumu

Teslimat İçeriği

- Ana telefon ünitesi
- Ayaklık
- Ahize
- Ahize kablosu
- Hızlı Kurulum Kılavuzu, GNU Genel Kamu Lisansı



Ayaklık ve ahizenin takılması

Ayaklık, 46° ve 28° olmak üzere iki farklı açıda takılabilir.

Not: Ayaklığı telefona takmadan önce, ahize kablosunun uzun ucunu telefonun arkasındaki "" etiketli konektöre takın ve kabloyu kablo kılavuzuna yerleştirin.

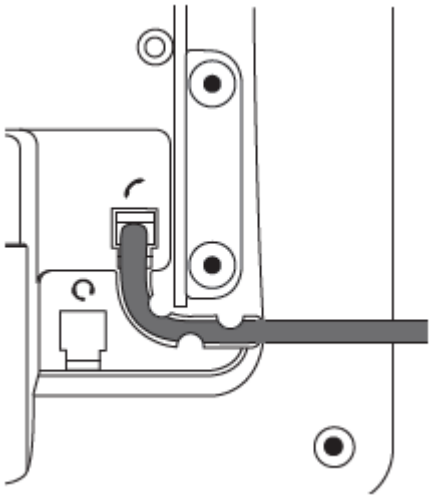

1. Ayaklık üzerindeki olukların üst kısmını, telefonun arkasındaki kaydırma kılavuzlarının altına yerleştirin.

2. Ayak desteğini, yerine oturana kadar kaydırma kılavuzları üzerinde yukarı doğru itin.

3. Ahize kablosunun kısa ucunu ahizedeki konektöre takın.

4. Telefonu düz ve yatay bir yüzeye yerleştirin.

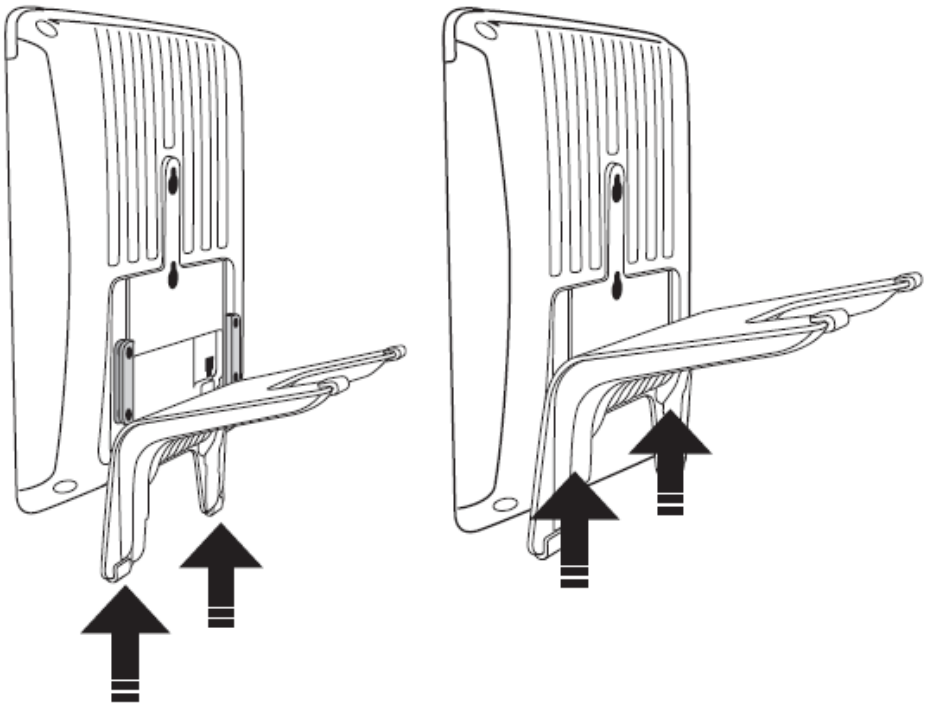

Duvara montaj

1. Vidaları duvara sabitleyin.
2. Telefonun arkasındaki ayaklık kaydırma kılavuzlarını sökün.
3. Ahize kablosunun uzun ucunu, telefonun arkasındaki " " etiketli konektöre takın ve kabloyu kablo kılavuzuna yerleştirin.
4. Telefonun arkasındaki delikleri vidaların üzerine getirerek telefonu vidalara asın.

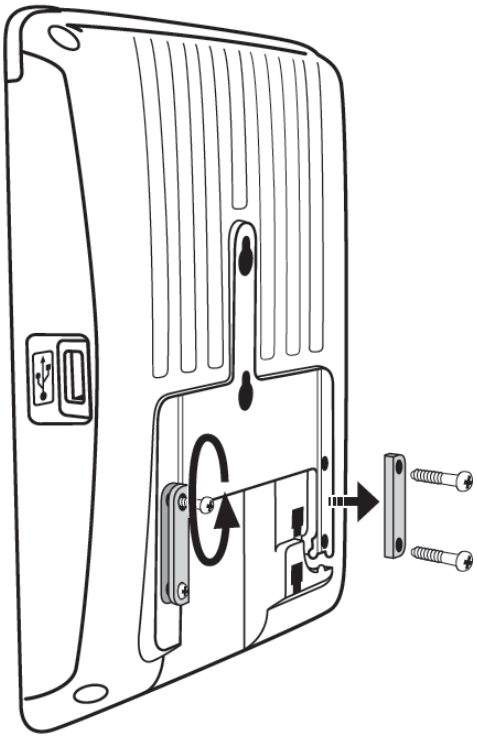

Yuvanın tırnağını döndürme

Telefon, tırnağı yuvanın iç kenarıyla aynı hizada olacak şekilde teslim edilir. Telefonu duvara monte edecekseniz, tırnağı 180° döndürmenizi öneririz. Döndürdükten sonra, tırnağın ucu "yuvanın" kenarından biraz dışarı çıkacaktır. Ahize kasasındaki küçük dikdörtgen delik, artık dışarı çıkan ucun üzerine tam olarak oturur ve ahizeyi duvarda dik konumda güvenli bir şekilde yerinde tutar.

1. Plastik tırnağı yuvadan kaydırın.
2. Tırnağı 180° döndürün.
3. Tırnağı tekrar yuvaya kaydırın. Tırnağın üst kısmı artık yuvanın iç kenarının biraz üzerine çıkıntı yapmaktadır, böylece ahizeyi daha güvenli bir şekilde tutacaktır.

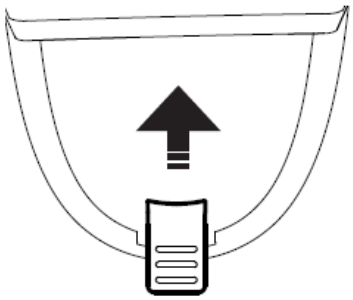

Fig./Abb. 1

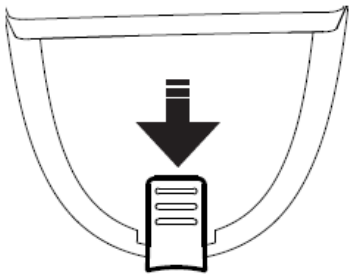

Fig./Abb. 2

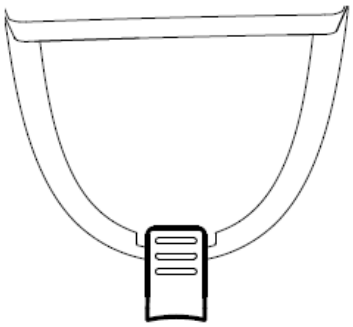

Fig./Abb. 3

Telefonu bağlama

(1) PoE kullanılamıyorsa

(2) Teslimata dahil değildir

(3) İsteğe bağlı

Telefon, ağ kablosu üzerinden sağlanan Power over Ethernet (PoE) ile veya ağınızda PoE mevcut değilse, ayrı olarak temin edilebilen 5V DC güç adaptörü ile çalıştırılabilir.

1. 4P4C ahize kablosunun kıvrılmamış uzun ucunu " " etiketli konektöre takın ve kısa ucunu ahizeye bağlayın.
2. Ethernet (ağ) kablosunu **NET** etiketli RJ45 konektörüne takın ve diğer ucunu ağ tarafına takarak bir veri bağlantısı kurun.
3. PoE mevcut değilse, güç kaynağının fişini **5V DC** etiketli konektöre takın ve fişi duvar prizine takın.
4. **PC** etiketli diğer RJ45 konektörü, ikinci bir Ethernet bağlantı hattına gerek kalmadan diğer Ethernet cihazlarını zincirleme bağlamak içindir.

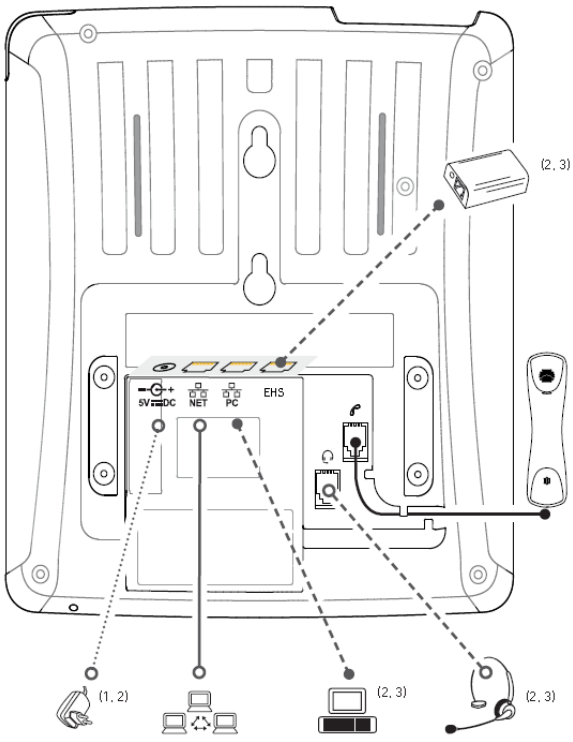

Telefonun başlatılması ve kaydedilmesi

Telefonu kurup ağa bağladıktan sonra, telefon başlatma işlemine başlayacaktır. Normalde başlatma işlemi, DHCP kullanılarak tamamen otomatik olarak gerçekleşir.

Ağınız DHCP'yi desteklemiyorsa, İnternet servis sağlayıcınızdan veya ağ yöneticinizden IP adresini, ağ maskesini, IP ağ geçidini ve DNS sunucusunu almanız ve ekranda istendiğinde bunları manuel olarak girmeniz gerekir.

NOT: Çoğu durumda, telefon otomatik olarak veya ağ yöneticisi tarafından manuel olarak yapılandırılır. Otomatik yapılandırma kullanılamıyorsa, İnternet servis sağlayıcınızdan veya ağ yöneticinizden aldığınız kayıt bilgilerine ihtiyacınız olacaktır —

genellikle telefon veya dahili numara, şifre ve kayıt kuruluşu. Yapılandırma daha sonra cihazın web arayüzü üzerinden yapılır; bkz.: wiki.gigasetpro.com

Telefonunuzu tanıma

Bağlama duyarlı, programlanabilir işlev simgeleri ve F1–F4 işlev tuşları

Ekran simgesinin altındaki işlev tuşuna basarak, tuşun üstündeki simgenin gösterdiği işlevi etkinleştirebilir, listeyi açabilir vb.

Ses kontrol tuşları

 Ses seviyesini ayarlama

- Telefon bekleme modundayken veya arama sırasında
- arama sırasında ahize/gövde hoparlörünün ses seviyesini ayarlama

 Mikrofonu sessize alma/sessizliği kaldırma

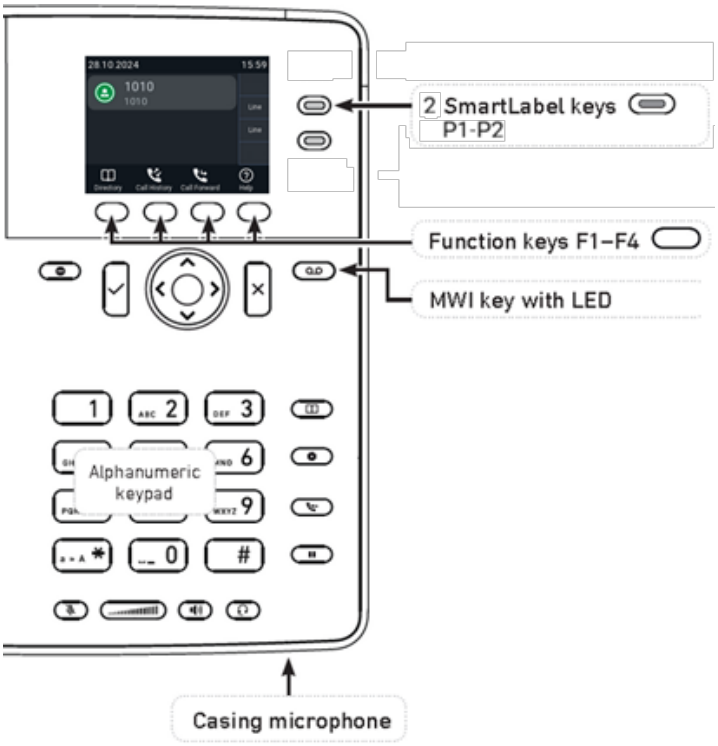

Eller serbest ve ahize modu arasında geçiş yapmak. Numarayı çevirmek ve hoparlörden aramaları kabul etmek için basın.

Kulaklık modunu açma/kapama

Özel, özelleştirilebilir işlev tuşları

MWI tuşu

DND (rahatsız etmeyin) özelliğini açma ve kapatma.

Rehber

Ayarlar menüsü

Aktar

Beklet

Gezinme tuşları

- İşlemleri ve girdileri onaylama, kaydetme ve önceki ekrana dönme
- Hoparlör ve kulaklık modunda aramaları kabul etme
- Bekleme ekranından: Aranan numaralar (yeniden arama)



- İşlemleri ve girdileri iptal etme ve önceki ekrana dönme
- Hoparlör, kulaklık ve ahize modlarında aramaları sonlandırma

^ v — Bekleme ekranından: Arayan kimliğini seçme

< — Bekleme ekranından: Alınan aramalar

> — Bekleme ekranından: Cevapsız aramalar

^ v — Diğer bağlamlarda (ayarlar, listeler): Yukarı/aşağı gezinme

< — Diğer bağlamlarda: Sola gezinme/boşluk

> — Diğer bağlamlarda: Sağda gezinme/boşluk

LED P1–P2 özellikli SmartLabel tuşları

Varsayılan ayar: Hat

- Hızlı yanıp sönen LED: Gelen arama. Kabul etmek için tuşa basın, "☑" tuşuna basın veya ahizeyi kaldırın
- Sabit yanan LED: Çağrı sırasında
- Yavaş yanıp sönen LED: Çağrı beklemede

Yıldız tuşu



Düzenleme modunda:

- Giriş modunu değiştirmek için (rakamlar > küçük harfler > büyük harfler) bir saniye basılı tutun
- * yazmak için kısa süreli basın

Bekleme ekranında: **Tuş takımını kilitlemek/kilidini açmak** için 3 saniye basılı tutun

LED göstergeleri

Arama göstergesi

Ekranın üst kısmında bulunan parlak kırmızı LED, gelen, devam eden, bekletilen ve cevapsız aramaları gösterir. Şu şekilde yanar:

- Gelen bir arama olduğunda hızla yanıp söner
- Arama yaparken, görüşme sırasında ve cevapsız bir arama olduğunda sabit olarak yanar. Cevapsız bir aramadan sonra LED'i kapatmak için, gezinme tuşundaki sağ ok tuşuna basarak Cevapsız aramalar menüsünü açın ve aynı anda LED'i kapatın.
- Bir aramayı beklemeye aldığınızda yavaşça yanıp söner

SmartLabel tuşu LED'i

Tuşa atanan işleve bağlı olarak, tuşla ilgili bir olay gerçekleştiğinde tuş üzerindeki kırmızı veya yeşil LED'ler etkinleşir. Fabrika ayarı kırmızı LED ve "hat" şeklindedir. Hat tuşunun LED'leri:

- hatta bir arama çaldığında hızla yanıp söner;
- hatta devam eden bir arama olduğunda sabit olarak yanar;
- hatta bir arama beklemede olduğunda yavaşça yanıp söner;
- hat boş olduğunda sönük kalır.

Tuşlara başka işlevler atandığında, LED'ler yanabilir veya yanıp sönebilir. Örneğin: Bir tuşa "dahili hat" işlevi atanmışsa ve her iki telefonda da dahili hatların izlenmesi etkinleştirilmişse, LED

- dahili hatta bir arama geldiğinde hızlı bir şekilde yanıp söner;
- dahili hat meşgul olduğunda sabit olarak yanar;
- dahili hat meşgul olmadığında sönük kalır.

Telefonu kullanma

Arama yapma

Ahize

Ahizeyi kaldırın, telefon numarasını girin ve "" tuşuna veya orta tuşa basın VEYA

Telefon numarasını girin ve ahizeyi kaldırın.

Kulaklık

Telefon numarasını girin ve "" tuşuna basın.

Hoparlör

Telefon numarasını girin ve "" tuşuna veya orta tuşa basın.

Ahize veya kulaklık ve gövde hoparlörü

Çift ses modu etkinleştirildiğinde, odada bulunan diğer kişiler telefonun gövde hoparlörü üzerinden üçüncü tarafın konuşmasını dinleyebilir.

1. Arama yapmak için ahize veya kulaklık kullanım yöntemini kullanın.
2. Arama kurulduğunda, gövde hoparlörünü etkinleştirmek için işlev tuşuna basın.

   Hoparlörü kapatmak için işlev tuşuna basın.

Aramaları kabul etme

Ahize:

Ahizeyi kaldırın.

Kulaklık:

 tuşlarına basın. Telefon zaten kulaklık modundaysa, yanıp sönen hat tuşuna da basabilirsiniz.

Hoparlör:

 tuşlarına veya yanıp sönen hat tuşuna basın.

Başka bir dahili hattan çağrı alma

Aşağıdaki koşulların karşılanması şartıyla, örneğin diğer dahili hat meşgul olduğunda veya kullanıcı yerinde olmadığında, başka bir dahili hatta çalan aramaları cevaplayabilirsiniz:

- PBX tarafından desteklenmelidir.
- Kendi dahili hattınızda aramalarını devralmak istediğiniz dahili hatların bu işlevi desteklemesi gerekir. İzleme iznini belirli kullanıcılar veya kullanıcı gruplarıyla sınırlandırmak mümkündür, ancak zorunlu değildir.
- İzlenecek her dahili hat, LED'li serbestçe programlanabilir işlev tuşlarından birine programlanmalıdır.

Bu ön koşullar karşılandığında, izlenen dahili hattın durumu işlev tuşunun LED'i ile gösterilir:

- Yanıp sönen LED: Gelen arama çalıyor. Arama cevaplanmazsa, tuşa basarak aramayı cevaplayın;

Çağrı bekleme

Bir görüşme sırasında gelen başka bir arama, yanıp sönen arama LED'i ve işlev tuşu satırında görünen simge ile görsel olarak bildirilir; ayrıca çift bip sesi ile sesli olarak da bildirilir.

Bir arama beklemedeyken aşağıdaki seçenekleriniz vardır:

- Bekleyen aramanın yanıp sönen hat tuşuna basarak mevcut aramayı beklemeye alabilir ve kimin aradığını bilmeden ikinci aramayı kabul edebilirsiniz. Bu seçenek, arama geldiği anda boş bir hat tuşu mevcut olduğunda kullanılabilir.

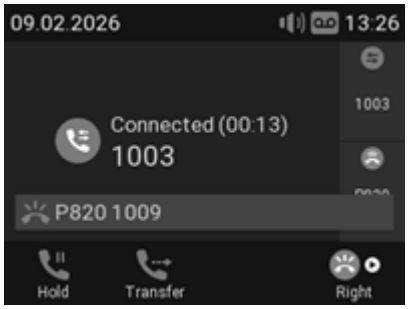

- 'ın altındaki işlev tuşuna basarak ekranda **Bekleyen Arama** ekranını görüntüleyin; arayan numarası iletiliyorsa ekranda göreceksiniz.
  - tuşuna basarak bekleyen aramayı reddedin. Arayan kişi meşgul sinyali duyacaktır.
  - tuşlarına basarak ikinci aramayı kabul edin ve mevcut aramayı beklemeye alın.
  - tuşlarına basarak mevcut bağlantınızın bulunduğu Bağlı ekranına geri dönün.

    Not: " " ve " " tuşlarına basmak, ekranda gösterilen aramayı, yani mevcut bağlantınızı, bekleyen aramaları veya beklemeye alınan aramaları etkileyecektir.
- Bekleyen aramayı kabul etmek istemiyorsanız şunları yapabilirsiniz:

- duyuruyu yok sayabilirsiniz. Meşgulken çağrı yönlendirme ayarlamışsanız, çağrı o telefona aktarılır.
- Ekrana **Bekleyen Arama** ekranını getirerek gelen aramayı reddedebilirsiniz ve "×" tuşlarına basarak gelen aramayı reddedebilirsiniz.

  Arayan kişi meşgul sinyalini duyar.× tuşlarına üç saniye basılı tutmak, arayan kişiyi telefon rehberindeki "Reddet" listesine de ekler. Bu numaradan gelecek aramalar telefonda çalmaz; arayan kişi meşgul sinyalini duyar.

Bekletme

tuşlarına basarak devam eden aramayı beklemeye alabilirsiniz. Beklemeye alınan aramalar üç şekilde gösterilir:

- Ekrandaki metinle.
- Yavaşça yanıp sönen hat tuşu ile.
- Yavaşça yanıp sönen arama gösterge LED'i ile.
- Çift bip sesiyle.

  Artık şunları yapabilirsiniz:
- Bekletilen aramayı önceden duyuru yapmadan veya duyuru yaparak aktarabilirsiniz
- Aramaları alın, aramalar yapın ve diğer aramaları beklemeye alın.

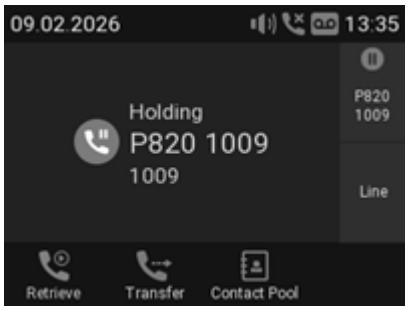

Bekletilen aramayı, ilgili hat tuşuna basarak veya tuşlarına tekrar basarak cevaplayabilirsiniz. Bekletme sırasında karşı taraf telefonu kapatırsa, arama sizin telefonunuzda da sonlandırılır ve LED göstergeleri söner.

Konferans

Maksimum katılımcı sayısı üçtür.

Konferans başlatma

1. İlk katılımcıyı arayın ve onu beklemeye alın.
2. İkinci katılımcıyı arayın.
3. Katılımcıyla bağlantı kurulduğunda, konferansı başlatmak için * * tuşlarına basın.

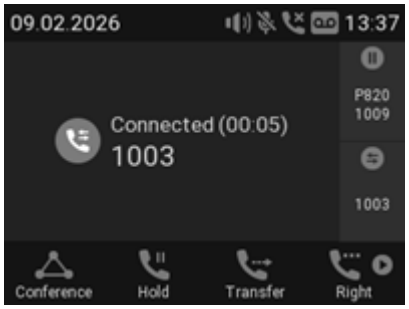

- **Tek tek katılımcıları seçme.**
  - Konferans ekranında, navigasyon tuşundaki " " tuşuna veya " " yazısının altındaki işlev tuşuna basarak konferansın ilk katılımcısını seçin; " " veya " " tuşlarına tekrar basarak bir sonraki katılımcıyı seçin.
  - İkinci katılımcıyı görüntülerken, ilk katılımcıyı görüntülemek için veya tuşlarına basın.
  - İlk katılımcıyı görüntülerken, konferans ekranına dönmek için veya tuşlarına basın.
- Bir katılımcıyla özel olarak konuşma. Ekranda bir katılımcı varken, tuşuna basarak o katılımcıyla özel olarak konuşabilir ve diğer tarafı beklemeye alabilirsiniz. Konferansı yeniden başlatmak için tuşuna basın.
- Bir katılımcıyı beklemeye alma. Ekranda bir katılımcı varken, tuşlarına basarak bu katılımcıyı beklemeye alın ve diğer katılımcıyla özel olarak konuşun. Konferansı yeniden başlatmak için tuşlarına basın.
- Konferansı ve her iki tarafla olan bağlantıları sonlandırmak için konferans ekranına dönün ve tuşlarına basın.

Aramaları aktarma

Bağlı aramaların yanı sıra telefonunuzda çalan aramaları da aktarabilirsiniz.

- Hattınızda bir arama varken, bu aramayı üçüncü bir tarafa aktarmak için iki yol vardır:
  - Aramanın istenip istenmediğinden ve kabul edileceğinden emin olmak için önce aramayı üçüncü tarafa duyurmak: **Gözetimli aktarma**;
  - Aramayı önceden haber vermeden aktarma: **Kör aktarma**. Üçüncü tarafın müsait olup olmadığı ve/veya aramayı cevaplayıp cevaplamadığı konusunda herhangi bir geri bildirim alınmaz.
- Telefonunuzda bir arama çaldığında, aramayı önce cevaplamadan üçüncü bir kişiye aktarabilirsiniz (yalnızca kör aktarım).

Gözetimli aktarma

- Aramayı beklemeye alın .
- Aramayı aktarmak istediğiniz numarayı çevirin ve aramayı duyurun. Ayrıca, dahili veya mevcut harici telefon rehberlerinden bir numarayı da seçebilirsiniz
- Üçüncü taraf aramayı kabul etmek isterse, aramayı sonlandırın.

Kör aktarma

- Hat üzerinde bir arama varken, tuşlarına basın. Arama ekranı görünecektir.
- Numarayı çevirin veya dahili telefon rehberlerinden ya da kullanılabilir harici telefon rehberlerinden bir numarayı seçin

tuşlarına basın. Aktarımın tamamlandığını gösteren iki adet “Sona Erdi” mesajını ve ardından aranan kişinin ve arayanın adını/numarasını kısa bir süre görebilirsiniz.

Aramaları sonlandırma

- Ahizeyi kullanırken: Ahizeyi yuvasına yerleştirin veya tuşlarına basın.
- Hoparlör veya kulaklık kullanırken: tuşlarına basın.

Cevapsız aramalar

Cevapsız aramalar, arama LED'i (sabit ışık), durum satırındaki cevapsız arama simgesi ve ekranda ve Durum bilgisi ekranında cevapsız arama sayısını gösteren "Cevapsız" mesajı ile belirtilir.

- Cevapsız aramalarınızı görüntülemek için, gezinme tuşundaki sağ ok tuşuna > basın. Liste görüntülendikten sonra, cevapsız aramalar tüm aramalar listesinden kaldırılır.

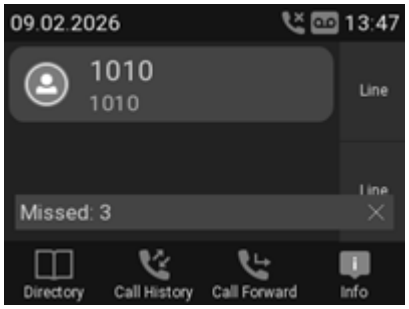

Arama listeleri

Telefonda cevapsız, aranan ve alınan aramalardan oluşan üç arama listesi saklanır. Bu listeler, aramaların numarasını, saatini, tarihini ve süresini içerir. Arama listelerinin saklanması için ayrılan bellek dolarsa, en eski listeler üzerine yazılır.

1. Arama geçmişini açmak için tuşlarına basın.
2. Cevapsız, gelen veya aranan aramaların listesini görüntülemek için, gezinme tuşundaki sol ve sağ ok tuşlarına basarak listeleri sırayla ekrana getirin.

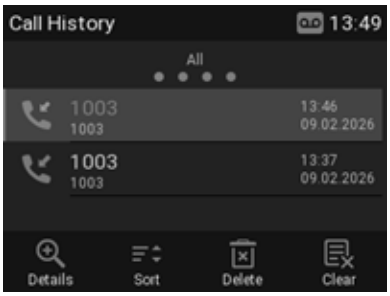

Not: Bekleme ekranında, listeleri doğrudan görüntülemek için aşağıdaki tuşları da kullanabilirsiniz (varsayılan ayar):

1. Cevapsız aramalar: Gezinme tuşundaki sağ ok tuşuna basın.
2. Alınan aramalar: Gezinme tuşundaki sol ok tuşuna basın.
3. Arananlar: tuşuna basın.

3. Her listede en son arama listenin en üstünde yer alır. Gezinme tuşundaki yukarı/aşağı ok tuşlarını kullanarak listede gezinin. Simgeler, aramanın türünü gösterir:

Cevapsız arama

Alınan arama

Aranan arama

1. Seçilen aramanın numarasını çevirmek için tuşlarına basın.
2. Seçilen aramayı silmek için tuşlarına basın.
3. Listenin tamamını silmek için tuşuna basın.
4. Bekleme ekranına dönmek için tuşlarına üç saniye basın.
5. Aramaları sıralamak için tuşlarına basın.
6. Seçilen aramanın ayrıntılarını görüntülemek için tuşuna basın.

Klavyeyi kilitleme ve kilidini açma

Klavye kilitlendiğinde, yalnızca telefonun web kullanıcı arayüzünün Tercihler sayfasında yapılandırılan acil durum numaraları aranabilir.

Klavye kilidini açmak için PIN belirleme (isteğe bağlı): Bkz. "Klavye kilidini açmak için PIN belirleme"

Kilitleme

 'a üç saniye boyunca basın. Durum satırında kilit simgesi görünür. Bu simge, kimlik simgesinin yerini de alır.

Kilidi Açma

Tuş takımının kilidini açmak için  tuşlarına üç saniye boyunca basın.

- Klavye kilidini açmak için bir PIN kodu ayarlanmışsa, PIN kodunu girmeniz istenir.

Gelen aramaları reddetme veya yönlendirme

Çalan bir aramayı cevaplamak istemiyorsanız üç seçeneğiniz vardır: Aramanın çalmasına izin verip cevaplamamak, aramayı manuel olarak reddetmek veya aramayı manuel olarak üçüncü bir kişiye aktarmak.

- Çalan bir aramayı manuel olarak reddetme.
-  tuşlarına basın. Arayan kişi meşgul sinyali duyacaktır.
- Çalan aramayı başka bir telefona aktarma (kör aktarma).

Çağrı yönlendirme

Telefon, gelen aramaları her zaman veya belirli koşullar altında yönlendirecek şekilde ayarlanabilir. Ayarlar, telefondan ve web arayüzünden yapılabilir. Bu ayarlar için web arayüzünün kullanımı hakkında daha fazla bilgi için bkz. "Arama yönlendirme"

> **Not**: Çağrı yönlendirme, yapılandırılmış her kimlik için ayrı ayrı ayarlanır. Ayar telefonda yapıldığında, giden kimlik olarak seçilen kimliğe uygulanır.

Tümünü Yönlendir: Gelen tüm aramaları, bu işlevin hedefi olarak belirtilen telefon numarasına, dahili numaraya veya sesli posta kutusuna yönlendirir.

Varsayılan ayarda, simge işlev tuşu satırında bulunur ve ilgili tuşa basıldığında tüm aramaların yönlendirilmesi sırasıyla açılır ve kapatılır. Ayrıca, bu işlevi başka bir işlev tuşuna atayabilir veya aşağıdaki tabloda gösterildiği gibi ayarlar menüsünü kullanabilirsiniz.

Meşgulken Yönlendir: Telefon meşgulken çalan aramaları, bu işlevin hedefi olarak belirtilen telefon numarasına, dahili numaraya veya sesli posta kutusuna yönlendirir.

Zaman Aşımından Sonra Yönlendirme: Bir arama çalmaya başladığında, telefon "Arama yönlendirme süresi" ayarında belirtilen saniye sayısı kadar bekler. Bu süre sonunda arama kabul edilmezse, bu işlevin hedefi olarak belirtilen telefon numarasına, dahili numaraya veya sesli posta kutusuna yönlendirilir.

Telefondaki ayarlar ve çağrı yönlendirmenin etkinleştirilmesi

	Tüm aramaları yönlendir	Meşgulken yönlendir	Zaman aşımından sonra yönlendir
Basın	⚙	⚙	⚙
Basın	ABC 2 Arama Özellikleri	ABC 2 Arama Özellikleri	ABC 2 Arama Özellikleri
Basın	1 Çağrı Yönlendirme	1 Çağrı Yönlendirme	1 Çağrı Yönlendirme
Basın	1 Tümünü Yönlendir	ABC 2 Meşgulken Yönlendir	DEF 3 Zaman Aşımından Sonra Yönlendir
Basın	✓ veya 1 Yönlendirmeyi etkinleştir	✓ veya 1 Yönlendirmeyi etkinleştir	✓ veya 1 Yönlendirmeyi etkinleştir
Basın	ABC 2 Hedef	ABC 2 Hedef	ABC 2 Hedef
Tür	telefon numarası	telefon numarası	telefon numarası
Basın			DEF 3 Çağrı Yönlendirme süresi
Tür			saniye sayısı
Basın	× iki saniye basılı tutun.		

Çağrı yönlendirmeyi kapatma

	Tümünü yönlendir	Meşgulken yönlendir	Zaman aşımından sonra yönlendir
Basın	⚙	⚙	⚙
Basın	2 ABC Arama Özellikleri	2 ABC Arama Özellikleri	2 ABC Arama Özellikleri
Basın	1 Çağrı Yönlendirme	1 Çağrı Yönlendirme	1 Çağrı Yönlendirme
Basın	1 Tümünü Yönlendir	2 ABC Meşgulken Yönlendir	3 DEF Zaman Aşımından Sonra Yönlendir
Basın	✓ veya 1 Yönlendirmeyi etkinleştir	✓ veya 1 Yönlendirmeyi etkinleştir	✓ veya 1 Yönlendirmeyi etkinleştir

Bir işlev tuşuyla tüm aramaların yönlendirilmesini açma/kapama

Çağrı yönlendirmeyi etkinleştirme

Not: Çağrı yönlendirme, yapılandırılmış her kimlik için ayrı ayrı ayarlanır. Ayar telefonda yapıldığında, bu ayar giden kimlik olarak seçilen kimliğe uygulanır.

1. tuşlarına basın. Ekranda **"Yönlendirme Hedefi"** ekranı görüntülenir.

Not: Ekran bekleme modundayken tuşu kullanılamıyorsa, bunu telefonun web arayüzündeki İşlev Tuşları sayfasında etkinleştirebilirsiniz. Daha fazla bilgi için bkz. İşlev tuşlarını yapılandırma bölümü, "Örnek 3, bağlam duyarlı tuşun ayarını değiştirme"

2. Yönlendirme numarası ayarlanmamışsa veya değiştirilmesi gerekiyorsa, gerekli girişleri yapın.
3. Şu tuşa basın ✓

Çağrı yönlendirmeyi kapatma

Altındaki işlev tuşuna basın

Telefon rehberi

Rehber

Rehber, telefonun yerleşik rehberidir. En fazla 1000 giriş barındırabilir. Girişler, telefondan ve web arayüzünden eklenebilir ve düzenlenebilir.

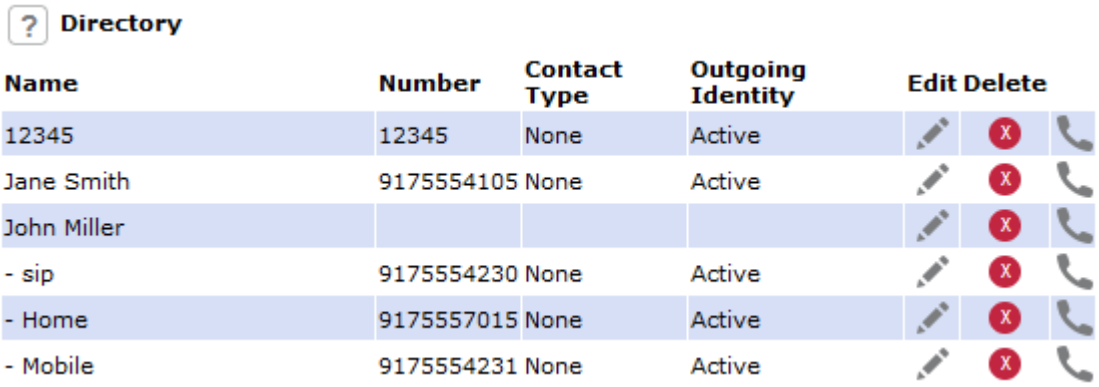

Directory

Name	Number	Contact Type	Outgoing Identity	Edit	Delete	
12345	12345	None	Active			
Jane Smith	9175554105	None	Active			
John Miller						
- sip	9175554230	None	Active			
- Home	9175557015	None	Active			
- Mobile	9175554231	None	Active			

Web arayüzünde yaptığınız değişiklikler, “Kaydet” düğmesine tıklayana kadar veya donanım yazılımı sürümünüze bağlı olarak “Uygula” ve “Kaydet” düğmelerine tıklayana kadar yürürlüğe girmez. Önce “Uygula”/“Kaydet” düğmelerine tıklamadan web arayüzünün başka bir sayfasını açarsanız, değişiklikler kaybolur.

Tanımlar, açıklamalar

Dizin girişleri

Her girişte en az bir telefon numarası bulunmalıdır; birden fazla telefon numarası da eklenebilir. Ad ve/veya soyad ve/veya takma ad girmezseniz, telefon numarası hem "Ad" hem de "Numara" altında görünür.

- Tek telefon numarası içeren giriş:

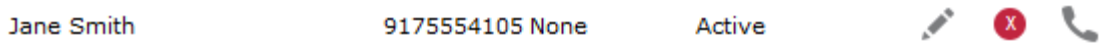

Jane Smith	9175554105	None	Active			

- Birden fazla telefon numarası içeren giriş:

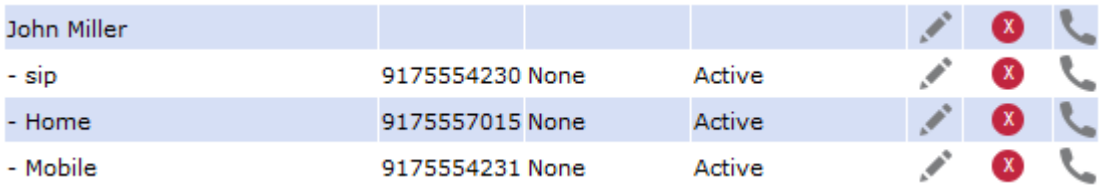

John Miller						
- sip	9175554230	None	Active			
- Home	9175557015	None	Active			
- Mobile	9175554231	None	Active			

Ad alanı. Ana kayıt ve tüm alt girişler için aynı veriler.

Mavi alan. Veriler, ilişkili her telefon numarası için farklı olabilir. Alt giriş metin alanları boşsa, ana kayıttaki veriler görüntülenir.

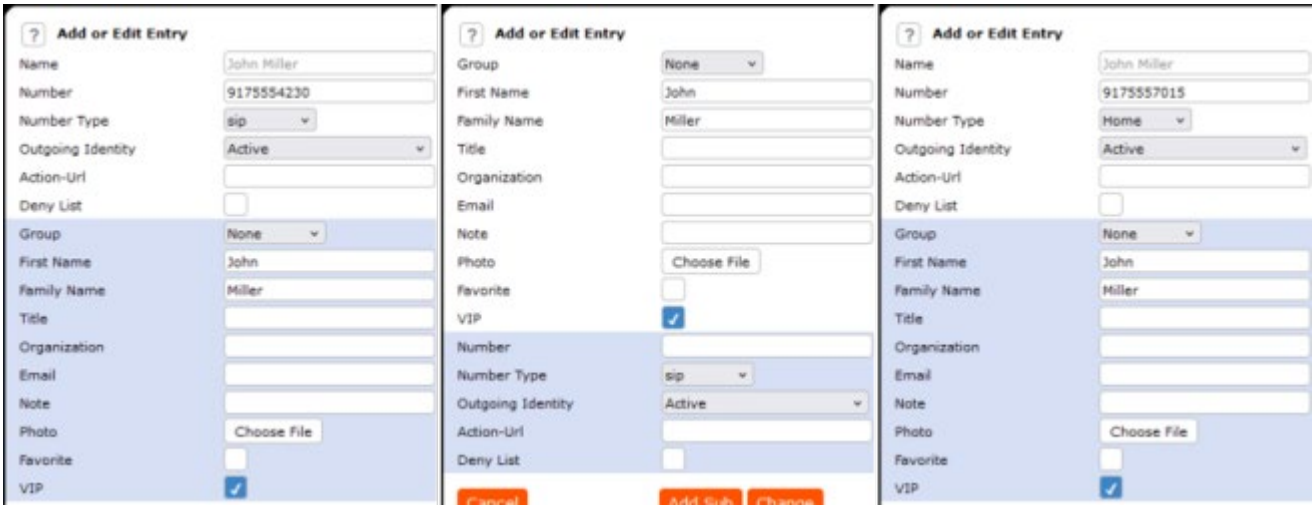

Kişi Türleri

VIP: Bu kişi türüne sahip numaralardan gelen aramalar, DND modu etkin olsa bile telefonunuzda çalar.

Bu kişi türüne bir zil sesi atayabilirsiniz. VIP'niz aynı zamanda bir gruba da atanmışsa (aşağıya bakın) ve bu grubun kendine özgü bir zil sesi varsa, gruba atanan zil sesi çalınır.

Engelleme Listesi: Bu kişi türüne sahip telefon numaralarından gelen aramalar telefonunuzda çalmaz. Arayan kişi meşgul sinyali duyar. Numarayı engelleme listesinden çıkarmak için şunlardan birini yapabilirsiniz

- sil simgesine tıklayarak rehberden girişi silebilirsiniz
- ya da - numarayı rehberde tutmak istiyorsanız - girişi düzenleyerek kişi türünü "yok" veya "VIP" olarak değiştirebilirsiniz.

Giden kimlik

Varsayılan ayar "Etkin"dir; bu, telefon rehberindeki bir numarayı aradığınızda telefonun her zaman mevcut giden kimliği kullanacağı anlamına gelir.

Ayrıca, numara her arandığında kullanılacak belirli bir kimliği de seçebilirsiniz; örneğin, bu aramalar için belirli bir VoIP sağlayıcısını kullanmak istiyorsanız.

> **Not**: Rehberde belirtilen bir giden kimliği kullanmak için, numarayı rehberden aramanız gerekir. Numarayı tuş takımından girerseniz, ekranda gösterilen mevcut giden kimlik kullanılır.

Grup

Kullanılabilir grup türleri Arkadaşlar, Aile, İş, Meslektaşlar veya Yok'tur. Varsayılan ayar Yok'tur. Her grup türüne farklı bir zil sesi atayabilirsiniz.

Zil Sesleri

Telefon, kimliklere, grup türlerine ve kişi türlerine atanabilen 10 adet yerleşik zil sesine sahiptir.

Ayrıca, özel bir melodi indirmek de mümkündür.

Telefonda Kayıt Ekleme/Düzenleme

Yeni girişi manuel olarak ekleme

1. tuşlarına basarak telefon rehberini açın.
2. 'ın altındaki işlev tuşuna basın.
3. Telefon numarasını girin ve
4. Bir ad girin ve/veya tuşuna basın.
5. Soyadını girin ve/veya tuşuna basın.

   Not: Ad ve/veya soyad girmek isteğe bağlıdır. Her ikisini de girmezseniz, kayıt telefon numarasının altında listelenir. Daha sonra telefondaki veya web arayüzündeki kaydı düzenleyerek ad ve soyad ekleyebilirsiniz.

Arama listesinden yeni giriş ekleme

1. 'ın altındaki işlev tuşuna basarak arama geçmişini açın. **Tüm** aramaların listesi görüntülenir.
2. Navigasyon tuşundaki " < " / " > " tuşlarına basarak, bunun yerine **cevapsız**, **gelen** veya **aranan** aramaların listelerini görüntüleyebilirsiniz.
3. Bir aramayı seçmek için gezinme tuşundaki " ^ " / " v " tuşlarına basın.
4. tuşuna basarak arama ayrıntılarını görüntüleyin.

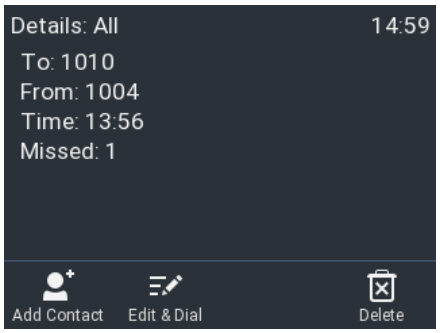

5. tuşuna basarak adı (eğer ad iletilmişse) ve numarayı telefon rehberine ekleyin. Ad iletilmemişse, onun yerine numara kullanılır.

Girişleri sıralama

1. Telefon rehberini açmak için tuşlarına basın.
2. tuşlarına basın.
3. ^ / v tuşlarını kullanarak sıralama kriterini (takma ad, ad, soyad, kuruluş vb.) seçin ve tuşlarına basarak sıralama işlemini gerçekleştirin.

Mevcut girişi düzenleme

1. tuşlarına basarak telefonun rehberini açın.
2. Bir girişi seçin: Girişe kaydırın veya adın ilk harfini girin.
3. tuşlarına basın. Kayıtla ilgili **Ayrıntılar** ekranı görüntülenir.
4. İstenen ayrıntıyı düzenleyin.

Girişi silme

1. tuşlarına basarak telefon rehberini açın.
2. Bir girişi seçin: Girişe kaydırın veya adın ilk harfini girin.
3. Girişi silmek istiyorsanız,

Yayınlayan
Gigaset Technologies GmbH
Frankenstr. 2, D-46395 Bocholt
© Gigaset Technologies GmbH 2026
Stok durumuna bağlıdır.
Tüm hakları saklıdır. Değişiklik hakkı saklıdır.
www.gigaset.com
(Gigaset, VTech Şirketler Grubu'nun bir üyesidir)